sunstech

TURNTABLE PLAYER WITH STEREO RADIO AND USB ENCODING

PXR3W

INSTRUCTION MANUAL

MP3 PLAYBACK USB ENCODE TURNTABLE

Safety Precautions

Read the following recommended safety precautions carefully.

Power Source

Before plugging in for the first time, read the following section carefully.

This device should be operated only from a 220-240V AC, 50 Hz outlet.

Be sure that the power supply voltage of the area be used meets the required voltage and you select the correct voltage setting for your device.

Power Cord

Do not place the set, a piece of furniture, etc on the power cord or pinch the cord. Handle the power cord by the plug. Do not unplug the appliance by pulling from the power cord and never touch the power cord with wet hands as this could cause a short circuit or electric shock.

Never make a knot in the cord or tie it with other cords. The power cord should be placed in such a way that they are not likely to be stepped on. A damaged power cord can cause fire or give you an electric shock. When it is damaged and needs to be replaced, it should be done by qualified personnel.

Moisture and Water

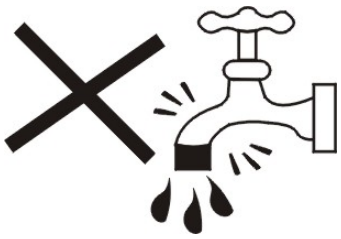

Do not use this device in a humid and damp place (avoid the bathroom, the sink in the kitchen, etc). Do not expose this device to rain or water, as this may be dangerous and do not place objects filled with liquids, such as flower vases, on top.

If any solid object or liquid falls into the cabinet, unplug the connected device(s) immediately and have it checked by qualified personnel before operating it any further.

Cleaning

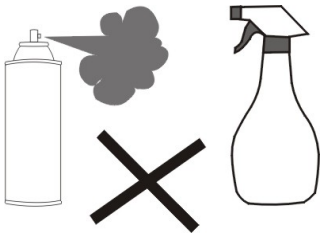

Before cleaning, unplug this device from the wall outlet. Do not use an aggressive liquid or aerosol cleaners. Use a soft and dry cloth.

Ventilation

The slots and openings on the device are intended for ventilation and to ensure reliable operation. To prevent overheating, these opening must not be blocked or covered in anyway. When installing this unit make sure to leave space sufficient around the unit to ensure the ventilation to improve heat radiation.

Do not expose the unit to extreme conditions of heat, cold or moisture

Heat and Flames

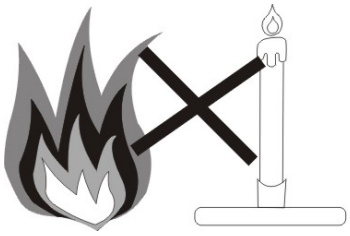

The device should not be placed near to open flames or sources of intense heat such as an electric heater. Ensure that no open flame sources, such as candles, are placed on top of the device. Batteries should not be exposed to excessive heat such as sunshine, fire or the like.

Lightning

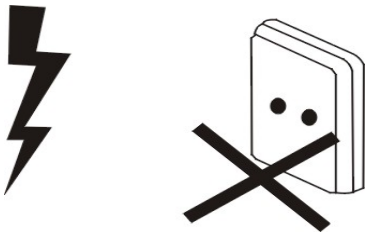

In case of storm and lightning or when going on holiday, disconnect the power cord from the wall outlet.

Replacement Parts

When replacement parts are required, make sure that the service technician has used replacement parts, which are specified by the manufacturer or have the same specifications as the original one. Unauthorized substitutions may result in fire, electrical shock or other hazards. Please contact the brand or manufacturer that will redirect you to the nearest technical service which will supply or change the replacement parts

Servicing

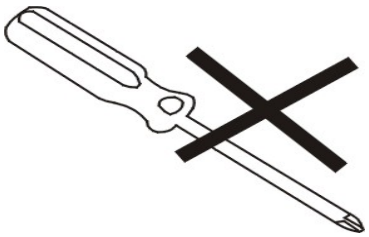

Please refer all servicing to qualified personnel of the brand. Do not remove the cover yourself as this may result in an electric shock.

Risk of electric shock

The lightning flash with arrowhead symbol, within an equilateral triangle, is intended to alert the user to the presence of not insulate, "dangerous voltage" within the product's enclosure that may be of sufficient magnitude to constitute a risk of electric shock of persons.
The exclamation point within an equilateral triangle is intended to alert the user to the presence of important operating and maintenance (servicing) instructions in the literature accompanying the appliance.

Waste Disposal

Instructions for waste disposal:

- Packaging and packaging aids are recyclable and should principally be recycled. Packaging materials, such as a plastic bag, must be kept away from children.
- Batteries, including those which are heavy metal-free, should not be disposed of with household waste. Please dispose of used batteries in an environmentally friendly manner. Find out about the legal regulations which apply in your area- Do not try to recharge batteries, can have a danger of explosion. Replace batteries only with the same or equivalent type.

This symbol on the product or on its packaging means that your electrical device should be disposed at the end of its service life, separately from your household wastes. There are separate collection systems for recycling in the EU. For more information, please contact the local authority or the dealer where you purchased the product.

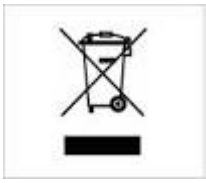

Symbol for equipment

Symbol for batteries

Disconnecting the Device

The mains plug is used to disconnect the device from the mains and therefore it must remain readily operable.

Headphone Volume

In your device has headphones jack, please note that excessive sound pressure from earphones and headphones can cause hearing loss.

Installation

To prevent injury, this device must be securely attached to the wall in accordance with the installation instructions when mounted to the wall (if the option is available).

Warning:

Do not leave your device in standby or operating mode when you leave your house.

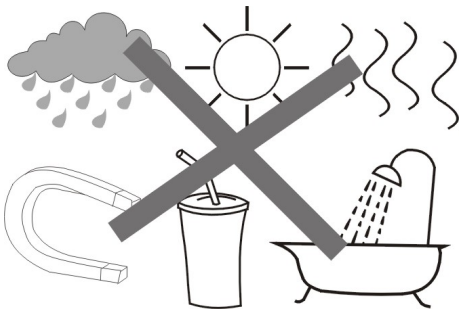

The Standby / On button does not fully switch off this product. Moreover the device continues to consume power in standby mode. In order to separate the device completely from mains, the mains plug has to be pulled from the mains socket. Because of that the device should be set up in a way, that an unobstructed access to the mains socket is guaranteed, so that in case of emergency the mains plug can be pulled immediately. During periods of prolonged non-use, the device should be disconnected from the mains power supply.

Electrical device not in the hands of children

Never let children use electrical devices unsupervised. Children cannot always recognize any possible dangers. Batteries / accumulators can be life threatening when swallowed. Store batteries out of the reach of children. In case of swallowing a battery, medical aid has to be sought immediately. Also keep the packaging away from children as there is danger of suffocation.

BATTERY INSTALLATION

The battery compartment is located on the back of the remote control.

1. Remove the battery compartment door by pressing in on the tab and lifting it off.
2. Insert two (2) AAA size batteries (not included) into the battery compartment following the polarity markings inside the battery compartment.
3. Replace the battery compartment door.

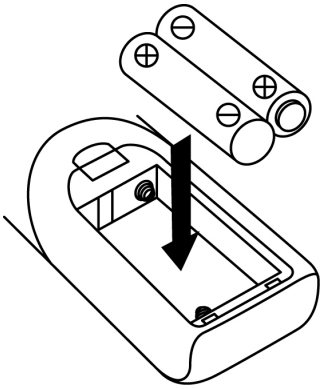

Battery Precautions

- Replacement of batteries must be done by an adult.
- Do not mix old and new batteries.
- Do not mix alkaline, standard (carbon-zinc) or rechargeable (nickel-cadmium) batteries.
- The supply terminals are not to be short-circuited.
- Non-rechargeable batteries are not to be recharged.
- Exhausted batteries are to be removed.
- Only batteries of the equivalent type are to be used.
- Batteries are to be inserted with the correct polarity.
- Dispose of batteries properly. Do not dispose of batteries in fire. The batteries may explode or leak.

LOCATION OF CONTROLS

1) Dust Cover
2) Radio Band Selector
3) Loud speaker
4) USB Socket
5) Function knob
6) FM Stereo LED Indicator
7) Repeat/Random button
8) Record● Button
9) Skip Up▶▶I / Down I◀◀Button
10) Play/Pause/Stop▶II / ■ Button
11) +10 Button
12) Record LED indicator
13) Play LED indicator
14) Repeat/Random indicator
15) Power On/Off-Volume knob
16) Power LED indicator
17) Tuning Knob
18) Spindle Adaptor
19) Turntable Speed Selector
20) Pick-Up Holder
21) Auto Stop On/Off Switch
22) Line Out Socket
23) 3.5mm Aux-In Jack
24) FM Wire Antenna
25) AC Power Cord

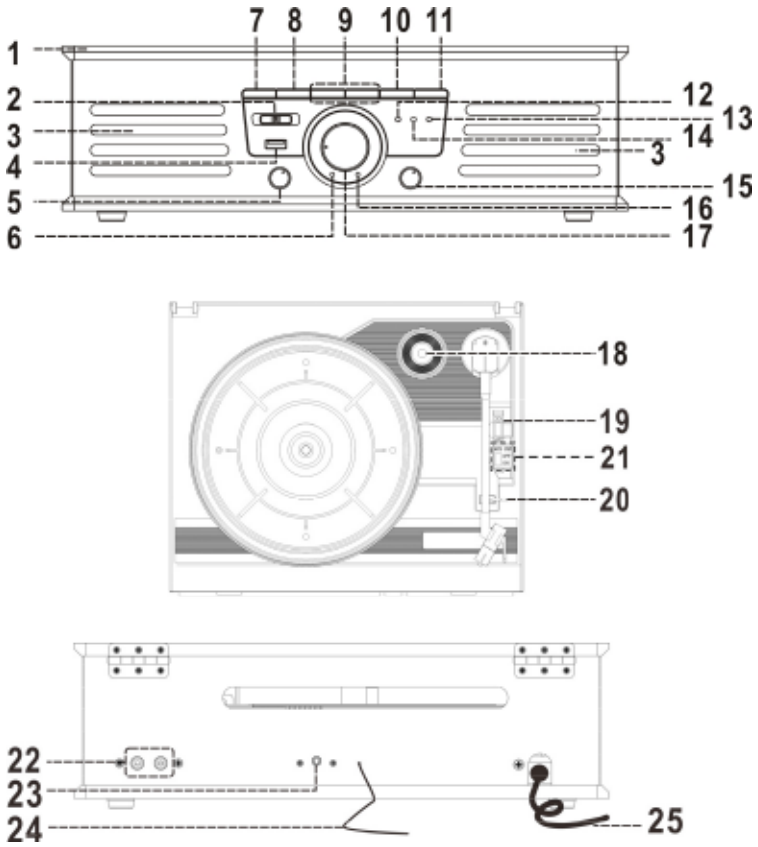

Caution:

Usage of controls or adjustments or performance of procedures other than those specified herein may result in hazardous radiation exposure.

This unit should not be adjusted or repaired by anyone except qualified service personnel.

Precautions for use

Installation

- Unpack all parts and remove protective material.
- Do not connect the unit to the mains before checking the mains voltage and before all other connections have been made.
- Do not cover any vents and make sure that there is a space of several centimeters around the unit for ventilation.

Connection

1. Connect the Power Cord (26) to AC outlet.
2. Turn the Power On/Off Knob (16) clockwise until Power LED Indicator (17) light up. It's mean the power supply is normal. Now your system is ready to play music.

Listening to radio

Manual tuning

1. Turn on the Power (16) and select Function knob (5) to "Tuner" position.
2. Select the desired band by Radio Band Selector(2)
3. Tune to the required station by turning the Tuning Knob (18).
4. Adjust the Volume Knob (16) to desired volume level.

FM & FM-stereo reception

- Set the Radio Band Selector (2) at "FM" position, program are received in Mono mode. In particular when stereo signal are weak. It is preferable to receive the program in Mono.
- Set the Radio Band Selector (2) at FM-ST" position for receiving stereo programs. The FM-Stereo LED Indicator (6) will light up to show FM Stereo program is receiving.

Hints for best reception:-

- FM : The receiver has a built-in FM Wire Antenna (25) hanging at the rear cabinet. This wire should be totally unraveled and extended for best reception.

Listening to Phono

NOTED:

- Remove the stylus protector.
- Be sure that the tone arm is being detached from the tone arm rest before operating and re-secured again after wards.

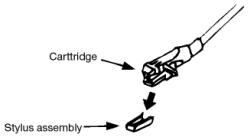

1. Select to "Phono" function from Function Selector(5)
2. Set the speed selector to the proper position depending on the record to be played.
3. Place the record on the platter(use the Spindle Adaptor if required).
4. Lift the tone arm from the rest and slowly move it to the record side. The platter will start to rotate.
5. Place the tone arm to the desired position of the record.
6. Adjust the volume to the desired level.
7. At the end of the record, the platter will automatically stop rotating. Lift the tone arm from the record and return to the rest.
8. To stop manually, lift the tone arm from the record and return it to the rest.

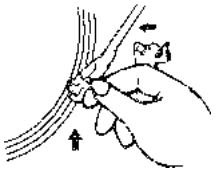

REMARK : As some kind of record the auto-stop area was out of the unit setting, so it will stop before the last track finish. In this case, select the Auto-Stop Switch (22) to "Off" position. Then it will run to the end of the record but will not stop automatically.(Turn off the unit by power button or switch back the Auto-Stop Switch(22) to "On" position to stop the platter rotate). Then put back the tone arm to the rest position.

Remark : Due to Aux and Phono were designed at the same position of this system. When Aux in jack(24) plugged by 3.5mm plug. The channel will change to Aux automatically and turntable will stop to rotate. Please ensure the Aux in jack (24) without plugged by anything before playing Phono.

Aux-in connection

Connect the unit to other device by connecting the Aux in jack (24) with a 3.5mm cable(not provided) and other end connect to the external device such as Discman/MP3 player to perform the music playback or encoding function etc.

1. Slide the Function knob(5) to Phono/Aux position.
2. Adjust the Power ON-OFF/ Volume Control Knob(16) to desired volume level.
3. Start to play your external device.

Playback of MP3 song via USB storage media

Connecting

The system is able to decode and playback all MP3 file which stored in the memory media with USB connecting port.

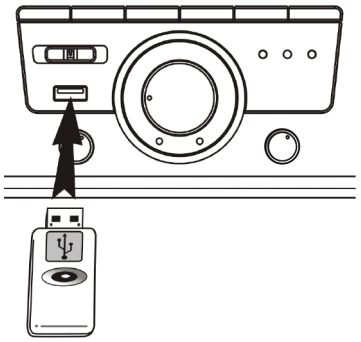

1. Turn the Function knob (5) to USB
2. Plug-in the USB with the face up and make sure it going into completely or insert the memory card in the direction of the arrow as shown in the label on the upside of the memory card slot. Insert straight without bending.

- **Connecting the USB upside down or backwards could damage the audio system or the storage media (USB thumb drive). Check to be sure the direction is correct before connecting.**

3. The system will start reading and playback the file in the storage media automatically after connecting and the Play LED indicator (13) will light up .

Remark : USB port does not support connection with USB extension cable and is not designed for communicate with computer directly.

- **Play / Pause / Stop mode ▶II / ■**

1. To interrupt, press the "Play/Pause/Stop button (10) once, the Play LED indicator (13) will be flashing. Press again to resume normal playback.
2. If press and hold the "Play/Pause/Stop button (10) for two seconds during playback mode. The system will go to stop mode.
3. To start playback again, press the "Play/Pause/Stop" button (10) to start playback, the first track will start playback and the Play LED indicator (13) will light up.

- **Skip/Search mode (skip/search up ▶▶I / skip/search down I◀◀)**

1. During play or pause mode, if "Skip Up" Button (9) is pressed. It will go to next track and then remain the play or pause mode.
2. During play or pause mode, if "Skip Down" Button (9) is pressed. It will go back to the beginning of the track and remain the play or pause mode.
3. After step 2, press "Skip Down" Button (9) again will go to the previous track and remain the play or pause mode.
4. If press and hold the "Skip Up/Down" button (9) during playback, the playing track will go fast forward or backward until the button being released.

- **+10/-10 tracks(by remote handset)**

1. Press " +10 button (11) /-10 button (on remote control) to skip to your favorite track more convenience.

Remark

- The system can detect and read the file under MP3 format only though the USB port .
- **If connect the system to MP3 player via the USB socket, due to variances in MP3 encoding format, some MP3 player may not be able to play via the USB socket. This is not a malfunction of the system.**

MP3 track format requirement:-
- MP3 bit rate : 32 KBPS~256 KBPS.

- **Repeat/random mode**

Press the Repeat/Random Button (7) before or during playback, a single track or all the tracks can be played in different mode ass follow :

PLAY MODE	REP/RAN LED INDICATOR STATUS
REPEAT SINGLE TRACK	FLASH IN RED COLOR
REPEAT ALL TRACKS	LIGHT UP IN RED COLOR
RANDOM MODE	LIGHT UP IN GREEN COLOR
OFF MODE	----------

- **Repeat play**

You can listen the desired track, or all tracks repeatedly by this function.

- **Random play**

You can listen all the tracks in a random order by this function.

Encoding of Phono into MP3 file

The system is able to encode the Phono to MP3 format and recording at memory media with USB connecting port (support maximum up to 2GB memory size).

A) Phono encoding

1) Set the Function knob (5) to "Phono/Aux" made and then press "●Rec" Button(8).
2) The Record LED indicator (12) will light up. Now the system was ready to encoding.
3) Start playback at Phono of the track which you want to recording to USB .
4) After finish of recording, press the "●Rec" Button (8) again during recording mode.

REMARK:-

- The recording speed is 1:1 and according to the actual playing time of the record.
- The system will create a "AUDIO" folder and then store the encoding track in it.
- The recording format is preset at – MP3 bit rate : 128 KBPS, sampling rate : 44.1kHz.
- To interrupt the recording, press the "●Rec " Button(8)again during recording mode.

B) Aux encoding

1) Connect the unit to other device by connecting the Aux in jack (24)
2) Set the Function knob (5) to "Phono/Aux" made and then press "●Rec" Button(8).
3) The Record LED indicator (12) will light up. Now the system was ready to encoding.
4) Start playback your external device to recording to USB .
5) After finish of recording, press the "●Rec" Button(8)again during recording mode.

C) Track separation (by remote handset)

You can divide the recording music from Phono to USB track by track during encoding. Every time when press the " TS " (Track Separation)Button once at remote handset during encoding from Phono/Aux to USB, the system will generate a new track and continue the Record LED indicator (12) will flashing one time. It mean the unit is creating a new track successfully.

D) Track delete (by remote handset)

You can delete the current playback MP3 file from your USB media, just press and hold the delete button on the remote control during playback the current file, the Play LED indicator (13) will flash once, it means the current already deleted and system will just to next file and continue playback.

Removing of USB

To remove the USB, turn off the power or sw itch the function mode to either Phono or Tuner first.
For USB port -- unplug it by pulling out the USB socket directly.

Line out connection

You can connect the system to your whole Hi-Fi system by connecting the Line out Socket (23) to the auxiliary input socket with a RCA cable(not included).

Remark : Due to ErP stage two requirement and protect the environment. The unit will switch to standby mode automatically once no any music playing over 15 minutes.

Remote control transmitter

Battery installation (battery not provided)
The Infra-Red transmitter requires 2 pcs AAA size battery for operation.

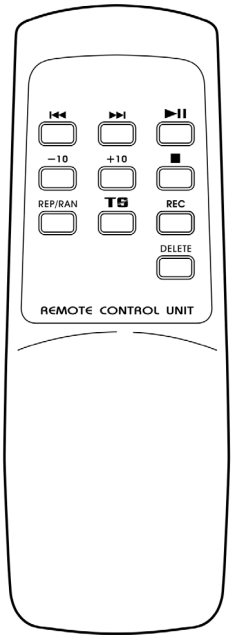

Button description

1) Skip/Search forward⏭	Press once to skip to next track, press & hold for search forward
Skip/Search backward⏮	Press once to skip to previous track, press & hold for search backward
2) Play/Pause⏯	Press once to start to playback. Press again to enter pause mode
3) +10/-10	In MP3 mode, press to skip 10 track forward or backward
4) Stop■	Press to stop playback or cancel the stored program
5) Rep/Ran	Press to active Repeat/Random function
6) Track separation	Press to divide the recording track at turntable one by one during
7) Rec	Press to active recording function
8) Delete	Press and hold few second to delete the current MP3 file

Warranty conditions

- The warranty of this product is for 2 years since the purchase date.
- The warranty will exclude breakdowns caused by bad use of the product, wrong installation or installation in not desirable places for a proper maintenance of the product, rips, updates of the products that are not the supplied by the brand, pieces wore away for its use or for not domestic or inappropriate use. Also are excluded breakdowns caused for manipulations of the products by people or companies alien to our company.
- For any request regarding the warranty terms, the purchase receipt must be attached.

Correct disposal of this Product

(Waste Electrical & Electronic Equipment (WEEE)

Your product is designed and manufactured with high quality materials and components which can be recycled and reused.

This symbol means that electrical and electronic equipment, at their end- of-life should be disposed of separately from your household waste.

Please dispose of this equipment at your local community waste collection/recycling centre.

In the European Union there are separate collection systems for used electrical and electronic products. Please help us to conserve the environment we live in!

Made in China

Instrucciones de seguridad

Lea atentamente las siguientes instrucciones de seguridad recomendadas.

Fuente de alimentación

Antes de enchufar por primera vez lea atentamente el siguiente apartado.

Este dispositivo debe operarse sólo en una toma de 220-240 V AC, 50 Hz.

Asegúrese de que el voltaje de la fuente de alimentación de la zona que se está usando es el requerido y que selecciona la configuración de voltaje correcta para su aparato.

Cable de alimentación

No coloque el conjunto, un mueble, etc. sobre el cable de alimentación ni lo apriete.

Manipule el cable de alimentación por el enchufe. No desenchufe el aparato tirando del cable de alimentación y nunca toque dicho cable con las manos húmedas, ya que esto podría provocar un cortocircuito o una descarga eléctrica.

Nunca haga un nudo en el cable ni lo ate a otros cables. El cable de alimentación debe colocarse de forma que no haya posibilidades de pisarlo. Un cable de alimentación dañado puede provocar un incendio o una descarga eléctrica. Cuando esté dañado y necesite ser sustituido, deberá hacerlo el personal cualificado.

Humedad y agua

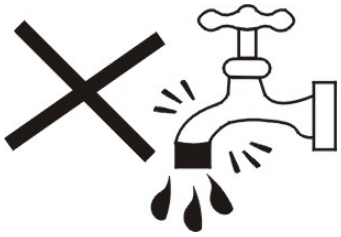

No utilice este aparato en un lugar húmedo y mojado (evite el baño, el fregadero de la cocina, etc.). No exponga este aparato a la lluvia o el agua, ya que esto puede ser peligroso, y no coloque encima objetos llenos de líquido como jarrones.

Si algún objeto sólido o líquido se cae en el mueble desenchufe inmediatamente el (los) aparato(s) enchufado(s) y haga que lo revise el personal cualificado para ello antes de seguir operándolo(s)

Limpieza

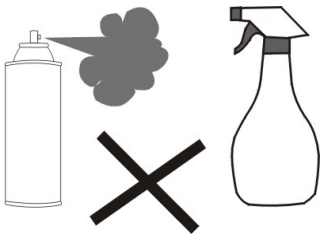

Antes de limpiarlo desenchufe este aparato de la toma de la pared. No utilice líquidos abrasivos ni limpiadores con aerosol. Utilice un paño suave y seco.

Ventilación

Las ranuras y aperturas del aparato están pensadas para la ventilación y para asegurar un funcionamiento fiable. Para prevenir el sobrecalentamiento estas aperturas no deben estar bloqueadas ni cubiertas de ninguna forma. Cuando instale esta unidad asegúrese de dejar un espacio suficiente alrededor de la misma para asegurar la ventilación y mejorar la radiación del calor.

No exponga la unidad a condiciones extremas de calor, frío o humedad.

Calor y llamas

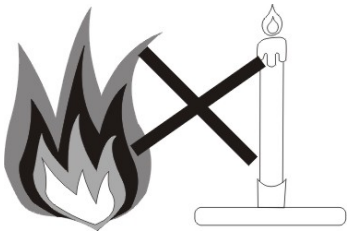

El dispositivo no debe colocarse cerca de llamas abiertas ni fuentes de calor intenso como un calentador eléctrico. Asegúrese de no colocar fuentes de llama abierta, como velas, encima del aparato. Las baterías no deben exponerse a un calor excesivo, como la luz del sol, el fuego o similares.

Relámpagos

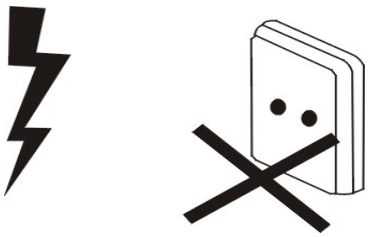

En caso de tormenta o relámpagos, o cuando vaya de vacaciones, desconecte el cable de alimentación de la toma de la pared.

Piezas de repuesto

Cuando se necesiten piezas de repuesto asegúrese de que el técnico de servicio utilice piezas de repuesto especificadas por el fabricante o que tengan las mismas especificaciones que las originales. Las sustituciones no autorizadas pueden provocar fuego, descargas eléctricas y otros peligros. Póngase en contacto con la marca o el fabricante que le remitirá al servicio técnico más cercano, el cual le suministrará o cambiará las piezas de repuesto.

Mantenimiento

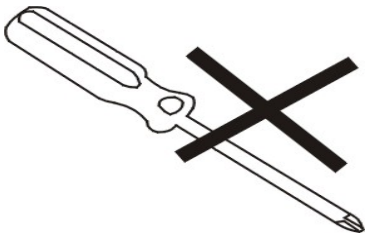

Por favor, acuda al personal cualificado de la marca para que realice todo el mantenimiento. No retire la cubierta ya que podría sufrir una descarga eléctrica.

Riesgo de descarga eléctrica

El símbolo del relámpago terminado en flecha dentro de un triángulo equilátero sirve para advertir al usuario de la presencia de líneas de tensión sin aislamiento dentro de la carcasa del producto, que pueden tener una magnitud lo suficientemente grande como para suponer un riesgo de descarga eléctrica para las personas.

El punto de exclamación dentro de un triángulo equilátero sirve para advertir al usuario de la presencia de instrucciones importantes de funcionamiento y mantenimiento en la literatura que acompaña al aparato.

Eliminación de residuos

Instrucciones para la eliminación de residuos:

- El envase y los accesorios del envase son reciclables y principalmente deben reciclarse. El material de envasado, como las bolsas de plástico, debe mantenerse alejado de los niños.
- Las baterías, incluidas las que no contienen metales pesados, no deben tirarse con los residuos domésticos. Por favor, tire las baterías usadas de forma ecológicamente responsable. Infórmese sobre los reglamentos legales vigentes en su zona. No intente recargar las baterías porque existe el peligro de que exploten. Sustituya las baterías únicamente por otras iguales o por un tipo de baterías equivalente.

Este símbolo en el producto o en su envase significa que debe tirar su aparato eléctrico al final de su vida útil, separado de los residuos domésticos. Existen sistemas de recogida separados para el reciclaje en la UE. Para obtener más información póngase en contacto con la autoridad local o el distribuidor al que compró el producto.

Símbolo del equipamiento

Símbolo de las baterías

Desconexión del aparato

El enchufe de conexión a la red se utiliza para desconectar el aparato de la red y, por tanto, debe permanecer fácilmente utilizable.

Volumen de los altavoces

Su aparato cuenta con clavija para auriculares, tenga en cuenta que una presión excesiva de sonido de los auriculares y altavoces puede provocarse una pérdida de audición.

Instalación

Para evitar daños, este aparato debe sujetarse a la pared de forma segura y de acuerdo con las instrucciones de instalación para el montaje en la pared (si la opción está disponible).

Advertencia:

No deje su aparato en modo de espera (Standby) o de funcionamiento cuando salga de casa.

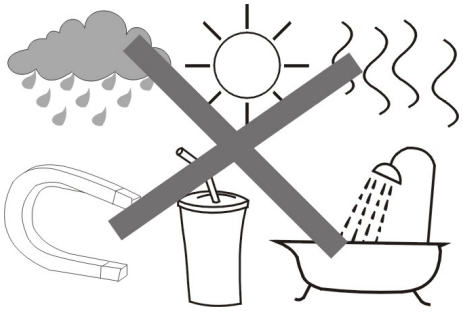

El producto no se apaga completamente con el botón de espera (Standby)/encendido (On). Además, el aparato sigue consumiendo energía en el modo de espera. Para separar completamente el aparato de la red, el enchufe de la red debe sacarse de la toma tirando del mismo. Debido a que el aparato debe colocarse de forma que se garantice el acceso sin

obstrucciones a la toma de alimentación, así, en caso de emergencia, el enchufe podrá sacarse inmediatamente. Durante períodos prolongados sin utilizar el aparato, éste debe desconectarse de la red de alimentación.

No deje el aparato eléctrico en manos de los niños

Nunca deje que los niños utilicen aparatos eléctricos sin supervisión. Los niños no pueden reconocer siempre los posibles peligros. Las baterías/acumuladores pueden poner en peligro la vida si se tragan. Guarde las baterías fuera del alcance de los niños. En caso de tragarse una batería deberá buscar asistencia médica inmediatamente. Mantenga también el envase alejado de los niños ya que supone un peligro de ahogo.

INSTALACION DE LA BATERIA

El compartimento de la bateria esta situado en la parte trasera del mando a distancia.

1. Retire la tapa del compartimento de la bateria presionando sobre la lengueta y levantandola.
2. Inserte dos (2) pilas de tamano AAA (no incluidas) en el compartimento de la bateria siguiendo las marcas de polaridad dentro del compartimento.
3. Vuelva a colocar la tapa del compartimento de la bateria.

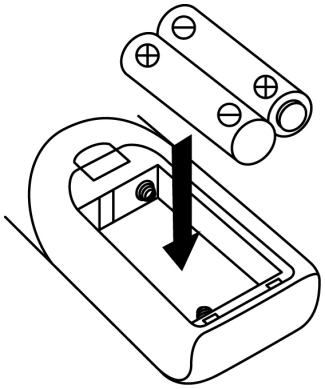

Precauciones relativas a la bateria

- La sustitucion de las pilas debe realizarla un adulto.
- No mezcle pilas nuevas con pilas viejas.
- No mezcle pilas alcalinas, estandar (carbono-zinc) y recargables (niquel-cadmio).
- No debe haber un cortocircuito en los terminales de suministro de energia.
- Las pilas no recargables no deben recargarse.
- Las pilas agotadas deben retirarse.
- Solo deben utilizarse pilas de tipo equivalente.
- Las pilas deben insertarse con la polaridad correcta.
- Deseche las pilas adecuadamente. No tire las pilas al fuego. Las pilas pueden explotar o gotear.

UBICACIÓN DE LOS CONTROLES

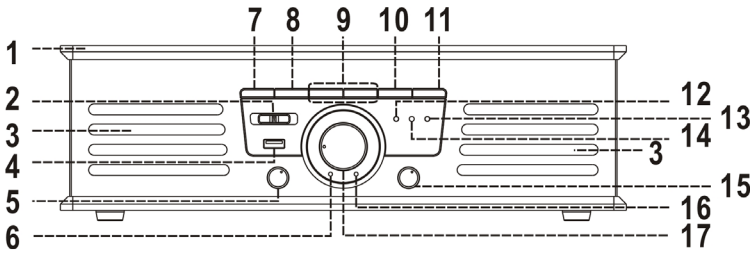

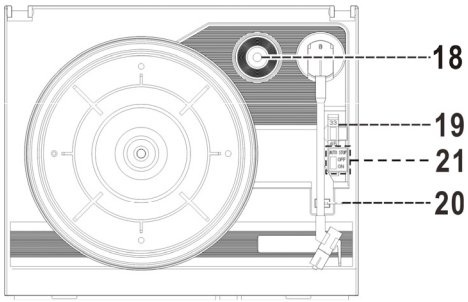

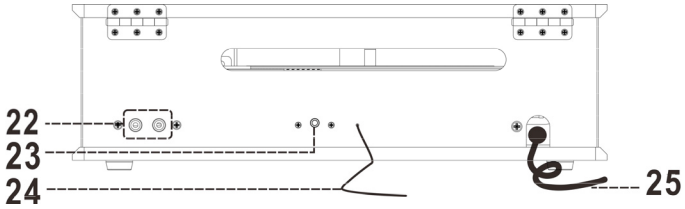

1) Cubierta para el polvo
2) Selector de la banda de radio
3) Altavoz
4) Puerto USB
5) Botón de funciones
6) Indicador LED de estéreo FM
7) Botón Repetición/Aleatorio
8) Botón de grabación ●
9) Botón de Adelante▶▶I / /Atrás I◀◀
10) Botón de Reproducir/Pausar/Parar ▶II/■
11) Botón +10
12) Indicador LED de grabación
13) Indicador LED de reproducción
14) Indicador de Repetir/Aleatorio
15) Botón de Encendido/Apagado-Volumen
16) Indicador LED de encendido
17) Botón de sintonización
18) Adaptador del eje
19) Selector de velocidad de la plataforma giratoria
20) Soporte elevador
21) Interruptor de encendido/apagado y parada
22) automática
    Conector de la línea de salida
23) Toma auxiliar de entrada de la clavija de 3,5 mm
24) Antena FM
25) Cable de suministro de energía CA

Precaución:

Llevar a cabo un uso de los controles, ajustes o procedimientos diferente a los especificados aquí puede dar lugar a una exposición a radiación peligrosa.

Nadie excepto el personal de servicio cualificado debe ajustar o reparar esta unidad.

Precauciones de uso

Instalación

- Desembale todas las partes y retire el material protector.
- No conecte la unidad a la red eléctrica antes de comprobar el voltaje y antes de que se hayan hecho todas las conexiones.
- No cubra los conductos de ventilación y asegúrese de que queda un espacio de varios centímetros alrededor de la unidad para su ventilación.

Conexión

1. Conecte el cable de suministro de energía (26) a la toma de CA.
2. Gire el botón de Encendido/Apagado (16) hacia la derecha hasta que se encienda el Indicador LED de encendido (17). Esto no indica que el suministro de la corriente es normal. Su sistema está ahora listo para reproducir música.

Escuchar la radio

Sintonización manual

1. Pulse el botón de encendido (16) y seleccione la función "Sintonizador" con el Botón de funciones (5).
2. Seleccione la banda deseada con el Selector de banda de radio (2)
3. Sintonice la emisora de radio girando el Botón de sintonización (18).
4. Ajuste el volumen con el Botón del volumen (16) hasta el nivel deseado.

Recepción de FM y FM-estéreo

- Coloque el Selector de la banda de radio (2) en posición "FM", los programas se recibirán en modo Mono, cuando la señal de estéreo sea débil, es preferible recibir el programa en Mono.
- Coloque el Selector de banda de radio (2) en posición FM-ST para recibir programas en estéreo. El Indicador LED de FM-Estéreo (6) se encenderá para mostrar que el programa Estéreo FM se está recibiendo.

Trucos para una mejor recepción:-

- FM: El receptor lleva un cable de antena FM incorporado (25) colgando de la parte trasera del aparato. Este cable debe estar totalmente desenrollado y extendido para una mejor recepción.

Escuchar el audio

NOTA:

- Retire el protector de la aguja.
- Asegúrese de que el brazo de lectura se retira de donde está apoyado antes de funcionar y de volver a reasegurarlo después.

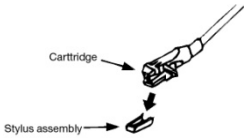

1. Seleccione la función "Phono" (audio) con el Selector de funciones (5)
2. Seleccione la velocidad, colocando el selector de la velocidad en la posición adecuada, dependiendo del disco que se va a reproducir.
3. Coloque el disco en el plato (utilice el adaptador del eje si fuera necesario).
4. Eleve el brazo de lectura y muévalo despacio hacia el lado del disco. El plato comenzará a girar.
5. Coloque el brazo de lectura en la posición deseada del disco.
6. Ajuste el volumen al nivel deseado.
7. Al final del disco, el plano dejará de girar automáticamente. Eleve el brazo de lectura del disco y vuelva a colocarlo en su punto de apoyo.
8. Para parar de forma manual, eleve el brazo de lectura del disco y vuelva a colocarlo en su punto de apoyo.

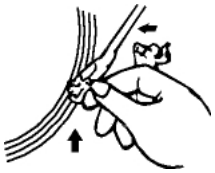

ADVERTENCIA: Como en cualquier tipo de disco, la zona de parada automática está fuera de la configuración de la unidad, de modo que se parará antes de que termine la última pista. En este caso, coloque el Interruptor de parada automática (22) en posición "Off". Entonces se moverá hasta el final del disco, pero no se parará automáticamente. (Apague la unidad con el botón de encendido/apagado o vuelva a colocar el Interruptor de parada automática (22) en posición "On" para que el plato deje de girar). A continuación, vuelva a colocar el brazo de lectura en posición de reposo.

Advertencia: Debido a que la toma auxiliar y la de audio (Aux y Phono) fueron diseñados en la misma posición en este sistema, cuando enchufe la clavija de 3,5 mm en la toma auxiliar de entrada (24), el canal cambiará al modo Aux automáticamente y el tocadiscos dejará de girar. Asegure la toma auxiliar de entrada (24) sin enchufar nada antes de reproducir el audio.

Conexión de la toma auxiliar de entrada

Conecte la unidad a otro dispositivo, enchufando un cable de 3,5 mm (no incluido) en la toma auxiliar de entrada (24) y conectando la otra punta a un dispositivo externo como un Discman/reproductor MP3 para reproducir la música o activar la función de codificación, etc.

1. Gire el botón de funciones (5) hasta la posición de audio/auxiliar (Phono/Aux).
2. Ajuste el botón de Encendido-Apagado (ON-OFF)/Volumen (16) hasta el nivel de volumen que desee.
3. Encienda el dispositivo externo para que comience a reproducir.

Reproducción de una canción de MP3 a través de un USB

Conexión

El sistema puede descodificar y reproducir todos los archivos de MP3 almacenados en la memoria con el puerto de conexión de USB .

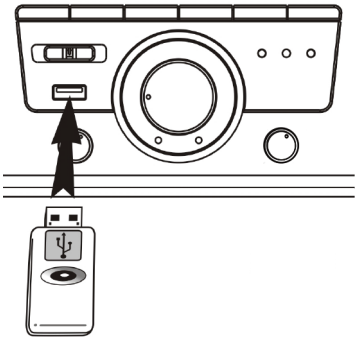

1. Coloque el botón de funciones (5) en modo USB
2. Conecte el USB con la parte frontal hacia arriba y asegúrese de que entra completamente o inserte la tarjeta de memoria en la dirección que indica la flecha de la etiqueta en la parte superior de la ranura de la tarjeta de memoria. Insértela derecha, sin doblarla.

- **Conectar el USB al revés puede dañar el sistema de audio o de almacenamiento (unidad de almacenamiento en miniatura USB). Compruebe que la dirección es la correcta antes de conectarlo.**

3. El sistema comenzará a leer y reproducir el archivo en el dispositivo de almacenamiento de forma automática después de conectarlo y el indicador LED de reproducción (13) se encenderá.

Advertencia: El puerto USB no soporta la conexión con un cable de extensión USB y no está diseñado para conectarlo directamente a un ordenador.

- **Modo de Reproducción/Pausa/Parada ▶II / ■**

1. Para interrumpir, pulse el botón de Reproducción/Pausa/Parada (10) una vez. El indicador LED de reproducción (13) parpadeará. Pulse de nuevo para reanudar la reproducción normal.
2. Si mantiene pulsado el botón de Reproducción/Pausa/Parada (10) durante 2 segundos durante el modo de reproducción, el sistema pasará al modo de parada.
3. Para comenzar a reproducir de nuevo, pulse el botón de Reproducción/Pausa/Parada (10). Comenzará a sonar la primera pista y el Indicador LED de reproducción (13) se encenderá.

- **Modo de Salto/Búsqueda (saltar-buscar ▶▶I hacia delante y saltar-buscar hacia atrás I◀◀)**

1. Durante el modo de reproducción o pausa, si pulsa el botón “adelante” (9). Pasará a la siguiente pista y, a continuación, permanecerá en el modo de reproducción o pausa.
2. Durante el modo de reproducción o pausa, si pulsa el botón “atrás” (9). Pasará a la pista anterior y, a continuación, permanecerá en el modo de reproducción o pausa.
3. Después del paso 2, pulse de nuevo el botón “atrás” (9) para pasar a la pista anterior y permanecer en el modo de reproducción o pausa.
4. Si mantiene pulsado el botón “adelante/atrás” (9) durante la reproducción, la canción avanzará o retrocederá más rápido hasta que suelte el botón.

- **+10/-10 pistas (por mando a distancia)**

1. Pulse el botón +10/-10 (11) en el mando a distancia para pasar a la pista deseada.

Advertencia

- **sistema puede detectar y leer el archivos en formato MP3 únicamente a través del puerto USB.**
- **Si conecta el sistema a un reproductor de MP3 utilizando la ranura del USB, debido a variaciones en el formato de codificación de MP3, algunos reproductores de MP3 no podrán reproducirse a través de esta ranura. Esto no es un fallo del sistema.**

Requisito del formato de pistas de MP3:-

- Velocidad de bits de MP3: 32 KBPS~256 KBPS.

- **Modo de repetición/aleatorio**

Pulse el botón de repetición/aleatorio (7) antes o durante la reproducción, una única pista, una pista o todas las pistas podrán reproducirse en distintos modos de la siguiente manera:

	REP/RAN (repetición/aleatorio)
	INDICADOR LED
MODO DE REPRODUCCIÓN	ESTADO
REPETIR UNA ÚNICA PISTA	PARPADEO EN ROJO
REPETIR TODAS LAS PISTAS	ILUMINACIÓN EN ROJO
REPETICIÓN DE UNA CARPETA	PARPADEO EN VERDE
MODO ALEATORIO	ENCENDIDO EN VERDE
MODO APAGADO	----------

- **Repetir la reproducción**

Puede escuchar la pista, carpeta o todas las pistas que desee repetidamente con esta función.

- **Reproducción aleatoria**

Con esta función, puede escuchar todas las pistas en orden aleatorio.

Codificación de audio en archivo MP3

El sistema puede codificar el audio a formato MP3 y grabar en la memoria con el puerto de conexión de USB (soporta un tamaño máximo de memoria de 2GB).

A) Codificación de audio

1) Coloque el botón de funciones (5) en modo "audio/auxiliar" y, a continuación, pulse el botón de grabación ● (8).
2) La luz LED de grabación (12) se encenderá. Ahora el sistema está listo para codificar.
3) Comience la reproducción en audio de la pista que quiere grabar en USB.
4) Cuando haya terminado de grabar, pulse el botón de grabación ● (8) de nuevo durante el modo de grabación.

ADVERTENCIA:-

- La velocidad de grabación es de 1:1 y de acuerdo con el tiempo real de reproducción de la grabación.
- El sistema creará una carpeta "AUDIO" y almacenará allí la pista de codificación.
- El formato de codificación está preconfigurado a la velocidad de bits de MP3: 128 KBPS, velocidad de muestreo: 44.1kHz.
- Para interrumpir la grabación, pulse de nuevo el botón "Rec ●" (14) durante el modo grabación.

B) Codificación auxiliar

1) Conecte la unidad a otro dispositivo conectando en la toma auxiliar de entrada de la clavija (24)
2) Coloque el botón de funciones (5) en modo "audio/auxiliar" y, a continuación, pulse el botón de grabación ● (8).
3) La luz LED de grabación (12) se encenderá. Ahora el sistema está listo para codificar.
4) Encienda el dispositivo externo para que comience a reproducir para grabar en el USB.
5) Cuando haya terminado de grabar, pulse el botón de grabación ● (8) de nuevo durante el modo de grabación.

C) Separación de pistas (por mando a distancia)

Durante la codificación puede dividir en pistas la música grabada desde el Phono al dispositivo USB. Cada vez que pulse el botón "TS " (Separación de pistas) en el mando a distancia durante la codificación de Phono/Aux a USB, el sistema generará una nueva pista y seguirá. La luz LED de grabación (12) parpadeará una vez. Esto significa que la unidad está creando una nueva pista con éxito.

D) Eliminar pista (por mando a distancia)

Puede borrar el archivo MP3 que se está reproduciendo de su dispositivo USB, para ello solo tiene que mantener pulsado el botón de borrar en el mando a distancia durante la reproducción del archivo. La luz LED de reproducción (13) parpadeará una vez, esto significa que el archivo actual se ha borrado, el sistema pasará al archivo siguiente y seguirá con la reproducción.

Retirar el USB

Para retirar el USB, apague el aparato o cambie a la función de Audio o Sintonizador primero.

Para el puerto USB – desenchúfelo tirando del USB directamente.

Conexión de la línea de salida

Puede conectar el sistema a todo su sistema Hi-Fi conectando el conector de la línea de salida (23) en la toma auxiliar con un cable RCA (no incluido).

Transmisor del mando a distancia

Instalación de la batería (batería no incluida)
El transmisor de infrarrojos necesita 2 pilas de tamaño AAA para funcionar.

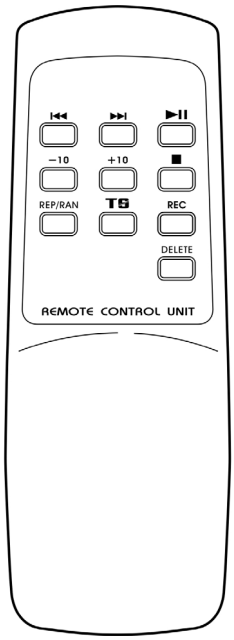

Descripción de los botones

1) Saltar/Buscar hacia delante.d⏭	Pulse una vez para saltar a la siguiente pista, manténgalo pulsado para buscar hacia delante.
Saltar/Buscar hacia atrás.⏮	Pulse una vez para saltar a la pista anterior, manténgalo pulsado para buscar hacia atrás.
2) Reproducción/Pausa.⏯	Pulse una vez para comenzar a reproducir. Pulse de nuevo para activar el modo de pausa.
3) +10/-10	En el modo MP3, pulse para avanzar o retroceder 10 pistas Pulse para seleccionar la carpeta siguiente o anterior.
4) Parada■	Pulse para parar la reproducción o cancelar el programa almacenado.
5) Repetición/Aleatorio	Pulse para activar la función de Repetición/Aleatorio.
6) Separación de pistas	Pulse para dividir las pistas de grabación en el tocadiscos una por una.
7) Grabación	Pulse para activar la función de grabación.
8) Borrar	Mantenga pulsado unos segundos para borrar el archivo MP3 actual

Condiciones de Garantía

- Este equipo tiene garantía de 2 años a partir de la fecha original de compra.
- Serán exentas de la garantía las averías producidas por un uso incorrecto del aparato, malainstalación o instalados en lugares inapropiados para su buena conservación, roturas, actualizaciones de software que no sean los facilitados por la marca, piezas desgastadas por supropio uso o por un uso no doméstico o inadecuado, así como, por manipulación por personas otalleres ajenos a nuestra empresa.
- Para que la garantía tenga validez, se deberá adjuntar la factura o tíquet de caja que corrobore la adquisición y fecha de venta de este producto.

El desechado correcto de este producto

(equipamiento electrico y electronico de desecho) (WEEE).
Su producto ha sido disenado y fabricado con materiales de alta calidad y componentes que pueden ser reciclados y reutilizados.
Este simbolo indica que, al final de su vida util, el equipamiento electrico y electronico deben ser desechados por separado y no debe hacerse junto con losdesperdicios domesticos.
Por favor, deseche este equipo en su punto de reciclado local/recogida de desperdicios.
En la Union Europea hay sistemas de recogida especificos para los desechos electricos y electronicos usados. !Colabore en la proteccion de nuestro medio ambiente!

Hecho en China

Instruções de segurança

Leia atentamente as seguintes instruções de segurança recomendadas.

Fonte de alimentação

Antes de ligar pela primeira vez leia atentamente o seguinte ponto.

Este dispositivo deve ser ligado apenas numa tomada de 220-240 V AC, 50 Hz.

Assegure-se que a voltagem da fonte de alimentação da zona que se está a usar é o requerida e que selecciona a configuração de voltagem correcta para o seu aparelho.

Cabo de alimentação

Não coloque o conjunto, um móvel, etc. sobre o cabo de alimentação nem aperte. Manipule o cabo de alimentação pela ficha. Não desligue o aparelho da ficha tirando do cabo de alimentação e nunca toque no cabo com as mãos húmidas, porque poderia provocar um curto-circuito ou uma descarga eléctrica.

Nunca faça um nó no cabo nem ate a outros cabos. O cabo de alimentação deve ser colocado de forma que não haja possibilidades de pisá-lo. Um cabo de alimentação danificado pode provocar um incêndio ou uma descarga eléctrica. Quando estiver danificado e precisar de ser substituído, deverá ser o pessoal qualificado a fazê-lo.

Humidade e água

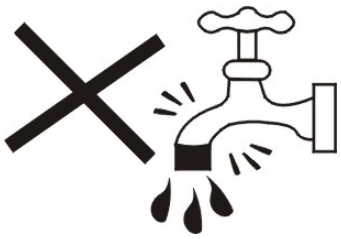

Não utilize este aparelho num local húmido e molhado (evite a casa-de-banho, o lava-loiça da cozinha, etc.). Não exponha este aparelho à chuva ou à água, porque pode ser perigoso e não coloque em cima de objectos cheios de líquido como jarrões.

Se algum objectos sólido ou líquido cair no móvel desligue imediatamente o(s) aparelho(s) ligado(s) e faça com que seja(m) revisto(s) pelo pessoal qualificado antes de continuar a operá-lo(s).

Limpeza

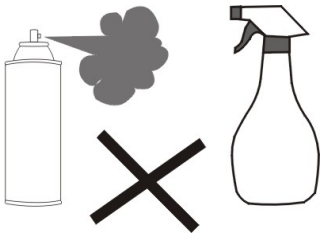

Antes de limpar desligue o aparelho da tomada da parede. Não utilize produtos de limpeza em aerossol nem líquidos agressivos. Utilize um pano suave e seco.

Ventilação

As ranhuras e aberturas do aparelho foram pensadas para a ventilação e para assegurar um funcionamento fiável. Para prevenir o sobreaquecimento estas aberturas não devem estar bloqueadas nem cobertas de nenhuma forma. Quando instalar esta unidade assegure-se que deixa um espaço suficiente à volta da mesma para assegurar a ventilação e melhorar a radiação do calor.

Não exponha a unidade a situações de extremo calor, frio ou humidade.

Calor e chamas

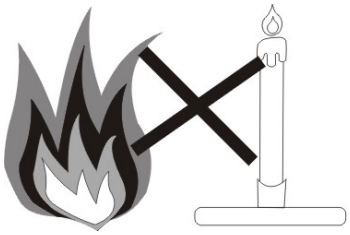

O dispositivo não deve ser colocado perto de chamas abertas nem fontes de calor intenso como um aquecedor eléctrico. Assegure-se que não coloca fontes de chama aberta, como velas, em cima do aparelho. As baterias não devem ser expostas a um calor excessivo, como a luz do sol, fogo ou similares.

Relâmpagos

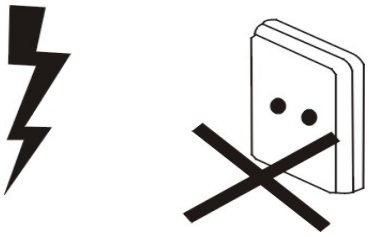

Em caso de tempestade, relâmpagos ou quando for de férias, retire o cabo de alimentação da tomada da parede.

Peças de substituição

Quando são necessárias peças de substituição assegure-se que o técnico de serviço utiliza peças de substituição especificadas pelo fabricante ou que tenham as mesmas especificações que as originais. As substituições não autorizadas podem provocar fogo, descargas eléctricas e outros perigos. Entre em contacto com a marca ou com o fabricante que o remeterá para o serviço técnico mais próximo, que lhe fornecerá ou mudará as peças de substituição

Manutenção

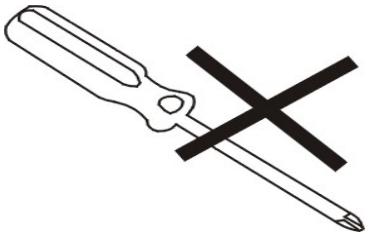

Por favor, dirija-se ao pessoal qualificado da marca para realizar toda a manutenção. Não retire a cobertura porque poderia sofrer uma descarga eléctrica.

Risco de descarga eléctrica

O símbolo do relâmpago terminado em seta dentro de um triângulo equilátero serve para advertir o utilizador sobre a presença de linhas de tensão sem isolamento dentro da armação do produto, que podem ter uma magnitude suficientemente grande para representar um risco de descarga eléctrica para as pessoas.

O ponto de exclamação dentro de um triângulo equilátero serve para advertir o utilizador sobre a presença de instruções importantes de funcionamento e manutenção na literatura que acompanha o aparelho.

Eliminação de resíduos

Instruções para a eliminação de resíduos:

- A embalagem e os acessórios da embalagem são recicláveis e principalmente devem ser recicladas. O material de embalagem, como os sacos de plástico, deve manter-se afastado das crianças.
- As baterias, incluídas as que não contêm metais pesados, não devem ser misturadas com os resíduos domésticos. Por favor, coloque as baterias usadas no lixo de forma ecologicamente responsável. Informe-se sobre os regulamentos legais vigentes na sua zona. No tente recarregar as baterias porque existe o perigo de explodirem. Substitua as baterias apenas por outras iguais ou por um tipo de baterias equivalente.

Este símbolo no produto ou na sua embalagem significa que deve colocar o seu aparelho eléctrico no final da sua vida útil, separado dos resíduos domésticos. Existem sistemas de recolha separados para a reciclagem na UE. Para obter mais informações entre em contacto com a autoridade local ou o distribuidor onde comprou o produto.

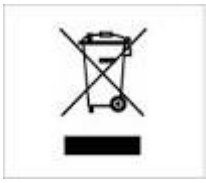

Símbolo do equipamento

Símbolo das baterias

Desconexão do aparelho

A ficha de conexão à rede utiliza-se para desconectar o aparelho da rede e, portanto, deve permanecer facilmente utilizável.

Volume dos auscultadores

O seu aparelho conta com uma entrada para auriculares, tenha em conta que uma pressão excessiva de som dos auriculares e auscultadores pode provocar uma perda de audição.

Instalação

Para evitar danos, este aparelho deve ser fixada na parede de forma segura e de acordo com as instruções de instalação para a montagem na parede (se a opção estiver disponível).

Aviso:

Não deixe o seu aparelho em modo de espera (Standby) ou de funcionamento quando sair de casa.

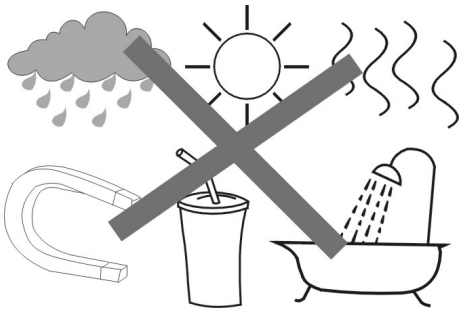

O produto não se desliga completamente com o botão de espera (Standby)/ligado (On). Além disso, o aparelho continua a consumir energia no modo de espera. Para separar completamente o aparelho da rede, a ficha da rede deve ser retirada da tomada. Por isso o aparelho deve ser colocado de forma a garantir o acesso sem obstruções à tomada de

alimentação, assim, em caso de emergência, a ficha poderá ser retirada imediatamente. Durante períodos prolongados sem utilizar o aparelho, este deve desconectar-se da rede de alimentação.

Não deixe que o aparelho eléctrico seja manipulado por crianças.

Nunca deixe as crianças utilizarem aparelhos eléctricos sem supervisão. As crianças nem sempre conseguem reconhecer os possíveis perigos. As baterias/acumuladores podem colocar em perigo a vida se forem engolidas. Guarde as baterias fora do alcance das crianças. Caso engula uma bateria deverá procurar assistência médica imediatamente. Mantenha também a embalagem afastada das crianças porque representa um perigo de asfixia.

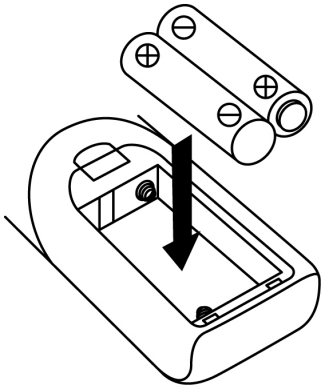

Precauções relativas às pilhas

- A substituição das pilhas deve ser realizada por um adulto.
- Não misture pilhas novas com pilhas velhas.
- Não misture pilhas alcalinas, standard (carbono-zinco) e recarregáveis (níquel-cadmio).
- Não deve haver um curto-circuito nos terminais de fornecimento de energia.
- As pilhas não recarregáveis não devem ser recarregadas.
- As pilhas gastas devem ser retiradas.
- Apenas se devem utilizar pilhas de tipo equivalente.
- As pilhas devem ser inseridas com a polaridade correcta.
- Coloque as pilhas de forma correcta. Não coloque as pilhas no fogo. As pilhas podem explodir ou sofrer uma fuga.

LOCALIZAÇÃO DOS COMANDOS

1) Cobertura para o pó
2) Selector da frequência de rádio
3) Alta voz
4) Entrada de USB
5) Botão de funções
6) Indicador LED de estéreo FM
7) Botão Repetir/Aleatório
8) Botão de gravação ●
9) Botão Avançar▶▶I/RecuarI◀◀
10) Botão Reproduzir/Pausar/Parar ▶II/■
11) Botão +10
12) Indicador LED de gravação
13) Indicador LED de reprodução
14) Indicador Repetir/Aleatório
15) Botão de Ligado/Desligado-Volume
16) Indicador LED de Ligação
17) Botão de sintonização
18) Adaptador do eixo
19) Selector de velocidade da plataforma giratória
20) Suporte elevador
21) Auto Parar On / Off Switch
22) Conector da linha de saída
23) Ficha auxiliar de entrada de 3,5 mm
24) Antena sem fios FM
25) Cabo de Alimentação AC

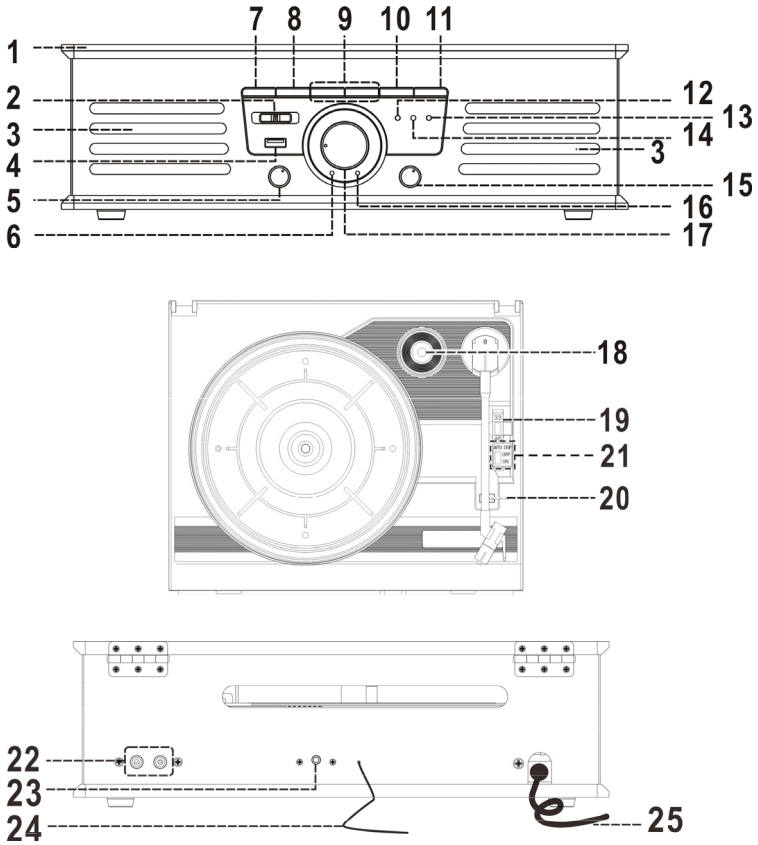

Precaução:

Levar a cabo um uso dos comandos, ajustes ou procedimentos que não forem os especificados aqui pode dar lugar a uma exposição a radiação perigosa.

Ninguém excepto o pessoal de serviço qualificado deve ajustar ou reparar esta unidade.

Precauções de uso

Instalação

- Desembale todas as peças e retire o material protector.
- Não conecte a unidade à rede eléctrica antes de verificar a voltagem e antes de fazer todas as conexões.
- Não cubra as condutas de ventilação e assegure-se de que fica um espaço de vários centímetros à volta da unidade para a sua ventilação.

Conexão

1. Conecte o cabo de alimentação (26) à tomada de CA.
2. Rode o botão de Ligado/Desligado (16) no sentido dos ponteiros do relógio até o Indicador LED de ligado (17) se acender. Significa que o fornecimento da corrente é normal. Agora o seu sistema está pronto para reproduzir música.

Ouvir rádio

Sintonização manual

1. Prima o botão de ligado (16) e seleccione a função "Sintonizador" com o Botão de funções (5).
2. Seleccione a frequência desejada com o Selector da frequência de rádio (2)
3. Sintonize a emissora de rádio rodando o Botão de sintonização (18).
4. Ajuste o volume com o Botão do volume (16) até ao nível desejado.

Recepção de FM e FM-estéreo

- Coloque o Selector da frequência de rádio (2) na posição "FM", os programas serão recebidos em modo Mono. Especialmente quando o sinal de estéreo for fraco. É preferível receber o programa em Mono.
- Coloque o Selector de frequência de rádio (2) na posição FM-ST para receber programas em estéreo. O Indicador LED de FM-Estéreo (6) acende-se para mostrar que o programa Estéreo FM está a ser recebido.

Dicas para uma melhor recepção:-

- FM: O receptor tem um cabo de antena FM incorporado (25) pendurado na parte traseira do armário. Este cabo deve estar totalmente desenrolado e estendido para uma melhor recepção.

Ouvir o áudio

NOTA:

- Retire o protector da agulha.
- Assegure-se de que o braço de leitura se retira do respectivo apoio antes de funcionar e volte a fixá-lo novamente depois.

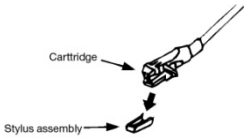

1. Seleccione a função "Phono" (áudio) com o Selector de funções (5)
2. Seleccione a velocidade colocando o selector da velocidade na posição adequada, dependendo do disco que se vai reproduzir.
3. Coloque o disco no prato (utilize o adaptador do eixo se for necessário).
4. Eleve o braço de leitura e mova-o devagar para o lado do disco. O prato começará a rodar.
5. Coloque o braço de leitura na posição desejada do disco.
6. Ajuste o volume ao nível desejado.
7. No final do disco o prato deixará de rodar automaticamente. Eleve o braço de leitura do disco e volte a colocá-lo no seu ponto de apoio.
8. Para parar de forma manual eleve o braço de leitura do disco e volte a colocá-lo no seu ponto de apoio.

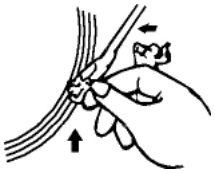

ADVERTÊNCIA : Como em qualquer tipo de disco, a área de paragem automática está fora da configuração da unidade, de modo que parará antes que termine a última faixa. Neste caso, coloque o Interruptor de paragem automática (22) na posição "Off". Então, irá mover-se para o fim do disco mas não parará automaticamente. (Desligue a unidade com o botão de ligação ou volte a colocar o Interruptor de paragem automática (22) na posição "On" para que o prato pare de girar. Em seguida, volte a colocar o braço de leitura na posição de descanso.

Advertência: Devido ao facto de que o auxiliar e o áudio (Aux e Phono) terem sido concebidos na mesma posição deste sistema. Quando ficha de entrada Aux (24) é ligada pela ficha de 3,5mm. El canal mudará para o Aux automaticamente e o gira-discos parará de girar. Certifique-se que a ficha de entrada Aux (24) sem conectar nada antes de reproduzir o áudio.

Ligação de entrada auxiliar

Conecte a unidade a outro dispositivo conectando a ficha de entrada Aux (24) com um cabo de 3,5mm (não fornecido) e conecte a outra extremidade a um dispositivo externo como um Discman/leitor MP3 para reproduzir a música ou activar a função de codificação, etc.

1. Rode o manípulo Função (5) para a posição de áudio/auxiliar (Phono/Aux).
2. Ajuste o Botão de Ligação/Controlo de Volume para o nível desejado.
3. Comece a reproduzir o seu dispositivo externo.

Reprodução de uma música MP3 através de um dispositivo de memória USB Conexão

O sistema é capaz de descodificar e reproduzir todos os ficheiros MP3 armazenados no dispositivo memória com a porta de ligação USB.

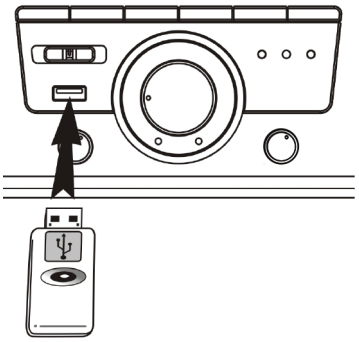

1. Rode o manípulo Função (5) para o modo USB
2. Ligue o USB com a face virada para cima e certifique-se que o introduz totalmente ou introduza o cartão de memória na direcção da seta conforme mostrado na etiqueta na parte de cima da ranhura do cartão de memória. Introduza-o direito, sem dobrar.

- **Conectar o USB virado ao contrário pode danificar o sistema áudio ou o dispositivo de armazenamento (unidade de armazenamento em miniatura USB). Verifique se a direcção está correcta antes de o conectar.**

3. El sistema começará a ler e reproduzir o ficheiro no dispositivo de armazenamento de forma automática depois de o conectar e o Indicador LED de reprodução (13) irá acender-se.

Advertência: A porta USB não suporte a ligação com cabo de extensão USB e não está concebida para comunicar directamente com o computador.

- **Modo de Reprodução/Pausa/Paragem ▶II / ■**

1. Para interromper, prima o botão Reprodução/Pausa/Paragem (10) uma vez, o Indicador LED de reprodução (13) irá piscar. Prima novamente para retomar a reprodução normal.
2. Se premir e manter premido o botão "Reprodução/Pausa/Paragem" (10) durante 2 segundos durante o modo de reprodução. O sistema passará para o modo de paragem.
3. Para começar a reproduzir de novo, prima o botão Reprodução/Pausa/Paragem (10) para começar a reproduzir, a primeira faixa começará a ser reproduzida e o Indicador LED de reprodução (13) irá acender-se.

- **Modo de Avanço/Busca (avançar-buscar ▶▶I para cima e Avançar-buscar para trás I◀◀)**

1. Durante o modo de reprodução ou pausa, se premir o botão "Avança para cima" (9). Passará para a faixa seguinte e, em seguida, permanecerá no modo de reprodução ou pausa.
2. Durante o modo de reprodução ou pausa, se premir o botão "Recuar" (9). Passará para o início da faixa e, em seguida, permanecerá no modo de reprodução ou pausa.
3. Depois do passo 2, prima o botão "Recuar" (9) novamente passará para a faixa anterior e permanecerá no modo de reprodução ou pausa.
4. Se premir e manter premido o botão "Avançar/Recuar" (9) durante a reprodução, a faixa a ser reproduzida avançará ou recuará mais rapidamente até que liberte o botão.

- +10/-10 faixas (por aparelho remoto)

1. Pressionar botão (11) +10 /-10 (no controlo remoto) para passar de forma mais conveniente à faixa que deseja.

Advertência

- **O sistema pode detectar e ler o ficheiro no formato MP3 apenas através da porta USB**
- **Caso conecte o sistema ao leitor MP3 através de uma tomada MP3, devido às variações no formato de codificação MP3, alguns leitores MP3 poderão não conseguir ler através da tomada USB. Isto não é uma anomalia do sistema.**

Requisito do formato da faixa MP3:-

- Velocidade de bits de MP3: 32 KBPS~256 KBPS.

- **Modo Repetir/Aleatório**

Prima o Botão Repetir/Aleatório (7) antes ou durante a reprodução, uma única faixa, uma única faixa ou todas as faixas podem ser reproduzidas em diferentes modos, da seguinte forma:

	REP/RAN (repetir/aleatório) INDICADOR LED
MODO DE REPRODUÇÃO	ESTADO
REPETIR FAIXA ÚNICA	FLASH EM VERMELHO
REPETIR TODAS AS FAIXAS	ILUMINAÇÃO EM VERMELHO
REPETIR UMA PASTA	INTERMITENTE A VERDE
MODO ALEATÓRIO	ACENDIDO A VERDE
MODO DESLIGADO	----------

- **Repetir a reprodução**

Pode ouvir a faixa desejada, pasta ou todas as faixas repetidamente com esta função.

- **Reprodução aleatória**

Com esta função, pode ouvir todas as faixas por ordem aleatória.

Codificação de áudio em ficheiro MP3

O sistema pode codificar o áudio em formato MP3 e gravar num dispositivo de memória com porta de ligação USB (suporta um tamanho máximo de memória até 2GB).

A) Codificação de áudio

1) Coloque o botão Função (5) no modo "Phono/aux" e a seguir prima o botão de gravação "Rec●" (8).
2) O indicador LED do gravador (12) iluminar-se-á. Agora o sistema está pronto a ser codificado
3) Comece a reprodução em Phono da pista que deseja gravar em UBS.
4) Quando tiver terminado de gravar, prima o botão de gravação "Rec ●" (8) novamente durante o modo de gravação.

ADVERTÊNCIA:-

- A velocidade de gravação é 1:1 e de acordo com o tempo de reprodução real da gravação.
- O sistema criará uma pasta "ÁUDIO" e armazenará aí a faixa codificada.

- O formato de codificação está predefinido para – taxa de bits MP3: 128 KBPS, velocidade de amostra: 44.1kHz.
- Para interromper a gravação, prima o botão de gravação "Rec ●" (14) novamente durante o modo de gravação.

B) Codificação auxiliar

1) Conecte a unidade a outro dispositivo conectando na ficha de entrada Aux (24)
2) Coloque o botão Função (5) no modo "Phono/aux" e a seguir prima o botão de gravação "Rec●" (8).
3) O indicador LED do gravador (12) iluminar-se-á. Agora o sistema está pronto a ser codificado.
4) Comece a reprodução do seu dispositivo externo para gravar em USB.
5) Quando tiver terminado de gravar, prima o botão de gravação "Rec ●" (8) novamente durante o modo de gravação.

C) Separação de faixas (por aparelho remoto)

Pode dividir a música em gravação entre faixas Phono e USB, por faixa, durante a codificação. Sempre que pressionar o botão "TS" (Separação de faixas) uma vez no aparelho remoto durante a codificação de Phono/Aux a USB, o sistema irá gerar uma nova faixa e ao prosseguir a Gravação, o indicador LED (12) ficará intermitente uma vez. Isto significa que a unidade está a criar uma nova faixa com êxito.

D) Eliminar faixa (por aparelho remoto)

Pode apagar o atual ficheiro MP3 em reprodução do seu dispositivo USB, basta pressionar e manter o botão apagar no controlo remoto durante a reprodução do ficheiro, o indicador LED do leitor (13) ficará intermitente uma vez, significando que o atual ficheiro já está apagado e o sistema passará ao ficheiro seguinte e continuará em reprodução.

Remover o USB

Para remover o USB, desligue o interruptor ou altere o modo de função para Phono ou Sintonizador primeiro.
Para a porta USB – desconecte-o puxando a tomada USB directamente.

Conexão da linha de saída

Pode conectar o sistema a todo o seu sistema Hi-Fi conectando a Tomada da Linha de Saída (23) com a tomada de entrada auxiliar através de um cabo RCA (não incluído).

Transmissor do comando de controlo remoto

Instalação das pilhas (pilhas não fornecidas)
O transmissor de Infra-vermelhos requer 2 pilhas de tamanho AAA para funcionar.

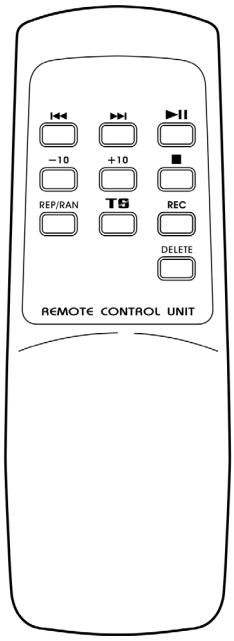

Descrição dos botões

1) Avançar/Buscar para a frente⏭	Prima uma vez para avançar para a faixa seguinte, prima e mantenha premido para buscar para a frente.
Avançar/Buscar para trás.⏮	Prima uma vez para recuar para a faixa anterior, prima e mantenha premido para buscar para trás.
2) Play/Pause⏯	Prima uma vez para começar a reproduzir. Prima novamente para entrar no modo de pausa
3) +10/-10	No modo MP3, pressione para passar 10 faixas à frente ou atrás
4) Stop■	Prima para parar a reprodução ou cancelar o programa armazenado.
5) Repetir/Aleatório	Prima para activar a função de Repetir/Aleatório.
6) Separação das faixas	Prima para dividir as faixas de gravação no gira-discos uma por uma durante
7) Gravação	Prima para activar a função de gravação.
8) Apagar	Pressione e mantenha durante alguns segundos para apagar o atual ficheiro MP3

Condições de Garantía

- Este equipamento tem garantia de 2(dois) anos a partir da data original de compra.
- Estaram isentas da garantía as avarías causadas pelo uso incorrecto do aparelho, má instalação oucolocação em lugares inapropriados para a sua boa conservação, pancadas, actualizações desoftware que não sejão os facilitados pela marca, peças desgastadas pelo seu proprio uso ou porum uso não doméstico ou inadequado, assim como, por manipulação por pessoas ou oficinas deassistência tecnica alheios à nossa empresa.
- Para que a garantía tenha validade, deverá juntar a factura ou tícket de caixa que corrobore/validea aquisição e data de venda deste producto.

Descarte correto deste Produto

Descarte de Equipamentos Elétricos e Eletrônicos - WEEE.
Seu produto foi projetado e fabricado com materiales de alta qualidade e componentes que podem ser reciclados e reutilizados.
Este símbolo significa que equipamentos elétricos e eletrônicos, no fim de sua vida útil, devem ser descartado separadamente do lixo doméstico.
Por favor, descarte esse equipamento em um posto de coleta adequado ou em um centro de reciclagem.
Na União Europeia existem sistemas de coleta separados para produtos elétricos e eletrônicos. Por favor, nos ajude a conservar o meio ambiente em que vivemos!

Fabricado em China