sunstech

Audio

INSTRUCTION MANUAL

STBT200

Before connection operating or adjusting this product.
Please read these instructions completely.
Please keep this manual.

Safety Precautions

Read the following recommended safety precautions carefully.

Power Source

Before plugging in for the first time, read the following section carefully.

This device should be operated only from a 220V AC, 50 Hz outlet.

Be sure that the power supply voltage of the area be used meets the required voltage and you select the correct voltage setting for your device.

Power Cord

Do not place the set, a piece of furniture, etc on the power cord or pinch the cord. Handle the power cord by the plug. Do not unplug the appliance by pulling from the power cord and never touch the power cord with wet hands as this could cause a short circuit or electric shock.

Never make a knot in the cord or tie it with other cords. The power cord should be placed in such a way that they are not likely to be stepped on. A damaged power cord can cause fire or give you an electric shock. When it is damaged and needs to be replaced, it should be done by qualified personnel.

Moisture and Water

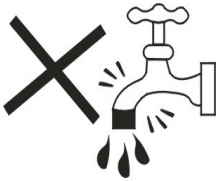

Do not use this device in a humid and damp place (avoid the bathroom, the sink in the kitchen, etc). Do not expose this device to rain or water, as this may be dangerous and do not place objects filled with liquids, such as flower vases, on top. If any solid object or liquid falls into the cabinet, unplug the connected device(s)immediately and have it checked by qualified personnel before operating it any further.

Cleaning

Before cleaning, unplug this device from the wall outlet.
Do not use an aggressive liquid or aerosol cleaners.
Use a soft and dry cloth.

Ventilation

The slots and openings on the device are intended for ventilation and to ensure reliable operation. To prevent overheating, these opening must not be blocked or covered in anyway. When installing this unit make sure to leave space sufficient around the unit to ensure the ventilation to improve heat radiation.

Do not expose the unit to extreme conditions of heat, cold or moisture

Heat and Flames

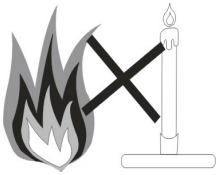

The device should not be placed near to open flames or sources of intense heat such as an electric heater. Ensure that no open flame sources, such as candles, are placed on top of the device. Batteries should not be exposed to excessive heat such as sunshine, fire or the like.

Lightning

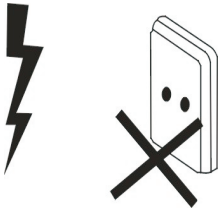

In case of storm and lightning or when going on holiday, disconnect the power cord from the wall outlet.

Replacement Parts

When replacement parts are required, make sure that the service technician has used replacement parts, which are specified by the manufacturer or have the same specifications as the original one. Unauthorized substitutions may result in fire, electrical shock or other hazards. Please contact the brand or manufacturer that will redirect you to the nearest technical service which will supply or change the replacement parts

Servicing

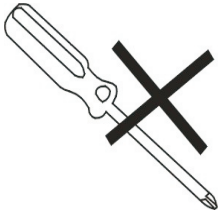

Please refer all servicing to qualified personnel of the brand. Do not remove the cover yourself as this may result in an electric shock.

Risk of electric shock

The lightning flash with arrowhead symbol, within an equilateral triangle, is intended to alert the user to the presence of not insulate, "dangerous voltage" within the product's enclosure that may be of sufficient magnitude to constitute a risk of electric shock of persons.

The exclamation point within an equilateral triangle is intended to alert the user to the presence of important operating and maintenance (servicing) instructions in the literature accompanying the appliance.

Risk of electric shock

Instructions for waste disposal:

- Packaging and packaging aids are recyclable and should principally be recycled. Packaging materials, such as a plastic bag, must be kept away from children.
- Batteries, including those which are heavy metal-free, should not be disposed of with household waste. Please dispose of used batteries in an environmentally friendly manner. Find out about the legal regulations which apply in your area- Do not try to recharge batteries, can have a danger of explosion. Replace batteries only with the same or equivalent type.

This symbol on the product or on its packaging means that your electrical device should be disposed at the end of its service life, separately from your household wastes.
There are separate collection systems for recycling in the EU. For more information, please contact the local authority or the dealer where you purchased the product.

Symbol for equipment

Symbol for batteries

Disconnecting the Device

The mains plug is used to disconnect the device from the mains and therefore it must remain readily operable.

Headphone Volume

In your device has headphones jack, please note that excessive sound pressure from earphones and headphones can cause hearing loss.

Installation

To prevent injury, this device must be securely attached to the wall in accordance with the installation instructions when mounted to the wall (if the option is available).

Warning:

Do not leave your device in standby or operating mode when you leave your house.

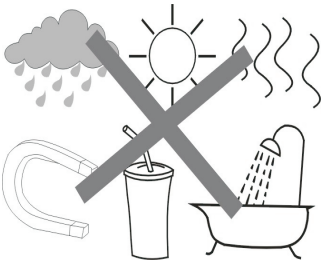

The Standby / On button does not fully switch off this product. Moreover the device continues to consume power in standby mode. In order to separate the device completely from mains, the mains plug has to be pulled from the mains socket. Because of that the device should be set up in a way, that an unobstructed access to the mains socket is guaranteed, so that in case of emergency the mains plug can be pulled immediately. During periods of prolonged non-use, the device should be disconnected from the mains power supply.

Electrical device not in the hands of children

Never let children use electrical devices unsupervised. Children cannot always recognize any possible dangers. Batteries / accumulators can be life threatening when swallowed. Store batteries out of the reach of children. In case of swallowing a battery, medical aid has to be sought immediately. Also keep the packaging away from children as there is danger of suffocation.

PREPARATION FOR USE

Unpacking and Setup

* Carefully remove the unit from the display carton and remove all packing material from the unit itself.
* Remove any descriptive labels that may be found on either the front or top cabinet of the unit. Do not remove any labels located on either the back or bottom cabinet of the unit.

Power Supply

Using AC power

1. Check if the power voltage, as shown on the label located on the bottom of the unit. Corresponds to your local AC power supply. If it does not, consult you dealer or Service centre.
2. Connect the power cord to the AC socket inlet and the wall outlet. The power supply is now connected and ready for use.
3. To switch off completely, unplug the power cord from the wall outlet. Unplug the power cord from the wall outlet .

Function operation

Unit keys

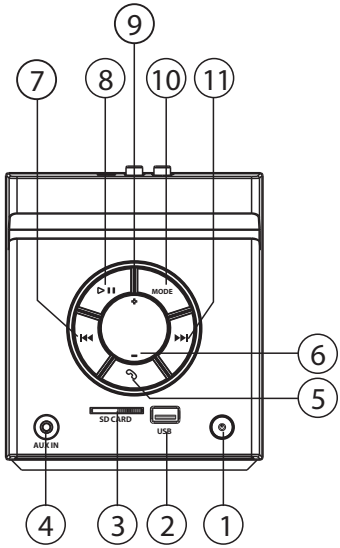

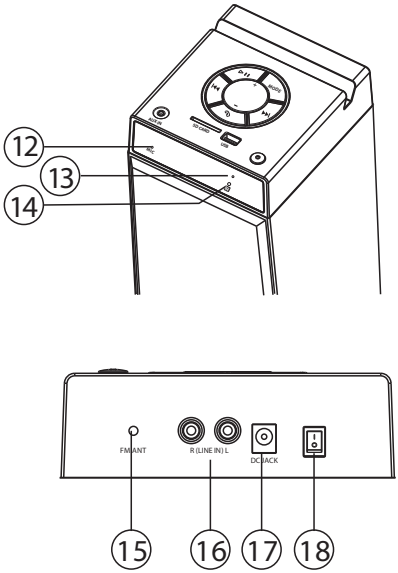

1. POWER BUTTON
2. USB SOCKET
3. SD CARD SOCKET
4. AUX IN JACK
5. PHONE BUTTON
6. VOL- BUTTON
7. BACK BUTTON(I<<)
8. PLAY/PAUSE BUTTON(>II)
9. VOL+ BUTTON
10. MODE BUTTON
11. NEXT BUTTON(>>I)
12. MIC
13. INDICATOR
14. REMOTE SENSOR
15. FM ANTENNA
16. AUX IN
17. DC JACK
18. DC POWER SWITCH

Remote Control

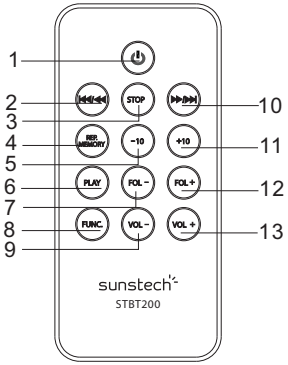

1. POWER
2. BACK(⏮)/SEARCH(◀◀)
3. STOP BUTTON
4. REPEAT/MEMORY BUTTON
5. -10 TRACK BUTTON
6. PLAY BUTTON
7. FOL- BUTTON
8. FUNC. BUTTON
9. VOLUME- BUTTON
10. NEXT(⏭)/SEARCH(▶▶)
11. +10 TRACK BUTTON
12. FOL+ BUTTON
13. VOLUME+ BUTTON

* Please pull out the plastic paper from the battery door before use the remote control.
* When the remote control operation becomes unstable or the distance from which the remote control works is shorter. Replace the batteries with new ones.
* Using the remote control unit
  To use the remote unit, point at the REMOTE SENSOR and press the buttons gently and firmly. Remote control operation is possible within approximate 18ft(6m). However, since the remote control range is less when the unit is used at an angle, use directly in front of the REMOTE SENSOR, for maximum distance.
  Do not expose the REMOTE SENSOR to strong light(direct sunlight or artificial lighting) and make sure that there are no obstacles between the REMOTE SENSOR and the remote control unit.

Control panel

Please see Unit keys in page 5

1. POWER BUTTON

- Press POWER button to turn power on/off.

2. USB SOCKET

3. SD SOCKET

4. AUX IN JACK

5. PHONE BUTTON

- In bluetooth mode, when a call coming, press this button to receive a call;

When call out, press to recall the final call out number , press twice to cancel this call.

6.VOL - BUTTON

- Adjust volume level.

7. BACK BUTTON(I<<)

- To select back track of USB/SD/BT.
  Press this button to backward search previous track.
- To fast backwards of USB/SD.
  Press and hold this button can fast backwards for the playing track.
- In the radio mode, press this button will enter the low end of the manual channel scan mode.

8. PLAY/PAUSE BUTTON
- To start or pause USB/SD/BT play.
- In the radio mode, press this button to backward choose already the memory channel.
- In the radio mode, long press this button enter the automatic channel scan mode.

9.VOL + BUTTON
- Adjust volume level.

10. MODE BUTTON
- Press to select one mode of the RADIO, USB, CARD, AUX and BT mode.

11. NEXT BUTTON(>>I)
- To select next track of USB/SD/BT.
  Press this button to forward search next track.
- To fast forwards of USB/SD.
  Press and hold this button can fast forwards for the playing track.
- In the radio mode, press this button will enter the high-end manual channel scan mode.

12. MIC
13. BLUETOOTH INDICATOR
14. REMOTE SENSOR
15. FM ANTENNA
16. AUX IN
17. DC JACK
18. DC POWER SWITCH

USE RADIO

Radio reception

1. Press MODE button select radio mode.
2. Press and hold PLAY/PAUSE enter the automatic channel scan mode,
   After searching, will store the frequency automatically.
   Preset Channel:(FM 30 Preset memories)
3. Press BACK or NEXT to select the preset Channel.
4. Press VOL +/- to adjust volume level.
5. Extend TELESCOPIC ANTENNA to its full length if you are listening to FM broadcasting.

MEDIA PLAYER

Playing USB/SD

Media Audio functions

1)Press MODE button to select USB/SD state.

2) Press PLAY/PAUSE to start or pause media playback.

3) BACK/NEXT button
   Press the BACK/NEXT button to next/back track;
   Press and hold the BACK/NEXT to fast backwards or forwards.

USE BT

Press MODE button select to BT mode. Search BT equipment "STBT200" match connection.

Bluetooth music playing

1. Press PLAY/PAUSE button to play or pause playback.
2. Press BACK or NEXT to select tracks.
3. Press VOL +/- to adjust volume level.

NOTE: BT effective receiving distance of about 10M,different BT devices may be slightly different operation, please read carefully before operation you use the BT device (IPHONE, IPAD, MOBILE PHONE, ETC.) instructions.

Bluetooth call

When bluetooth is connect successfully, you can receive a call by press the button. When call out, press to recall the final call out number , press twice to cancel this call.

USE AUX

To listen music with a mp3、discman、walkman·

1. Connect to the AUX .
2. Press FUNCTION to select AUX, the sound source of the MP3 or discman or walkman will output from the unit.
   - Press VOL +/- to adjust volume level.
   - The unit can't control the player.

POWER OFF ERP2/TIME FUNCTION

When the unit idle on AUX/ USB mode over 10 min. Then the unit will switch into standby mode automatically.

Time setting(Standby mode)

Connect the AC on(The following operation must be in standby mode).
Press PLAY button the time will flashing on the display, then press BACK or NEXT To select number of the time, after setting press PLAY to confirm. The same step To set hour and minute.

Press and hold PLAY to setting the time to power on automatically; the same step as setting time.

Note: after setup the beginning time, the lcd will display the radio/cd/usb/aux mode, Press the BACK or NEXT to choose the mode, then press Play to confirm, otherwise it play usb or aux mode first.

MAINTENANCE & SAFETY

Precautions & General Maintenance

- Place the set on a hard and flat surface so that the system does not tilt
- Do not expose the set, batteries to humidity, rain, sand or excessive heat caused by heating equipment or direct sunlight.
- Do not cover the set. Adequate ventilation with a minimum gap of 6 inches bettween the ventilation holes and surrounding surfaces is necessaryto prevent heat build−up.
- The mechanical parts of the set contain self−lubricating bearings and must not be oiled or lubricated.
- To clean the set, use a soft dry cloth. Do not use any cleaning agents containing alcohol, ammonia, benzence or abrasives as these may harm the housing.

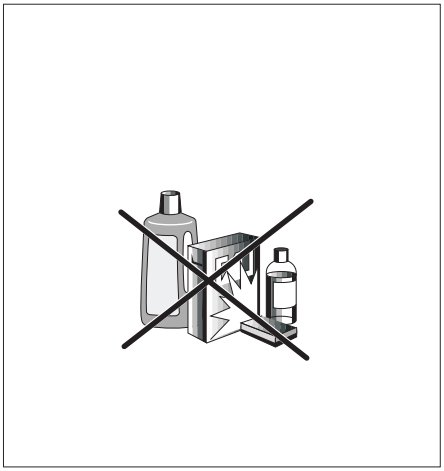

TROUBLESHOOTING

TROUBLESHOOTING

If a fault occurs, it is important you first check the points listed below before taking the unit for repair.
Do not open the unit as there is a risk of electric shock.
If you are unable to remedy a problem by following these hints, consult your dealer technical department for a proper solution.

WARNING: Under no circumstances should you try to repair the unit yourself, as this will invalidate the warranty.

- Problem
- Solution

No Sound / Power

- Volume not adjusted
- Adjust the Volume level
- Power cord not securely connected
- Connect the AC power cord properly
- Batteries dead/ incorrectly inserted
- Insert new batteries correctly

Display does not function properly.
No reaction to operation of any of the controls

- Electrostatic discharge
- Switch off and unplug the unit. Connect it after a few seconds.

TECHNICAL SPECIFICATIONS

GENERAL

Power Requirement AC:220V

Power consumption .....AC 50Watts

Dimensions.....Approx208 mm(L)x188 mm(W) x 1056 mm(H)

Operation temperature.....+5 ℃ - +35℃

RECEIVER SECTION

Receiving Bands.....FM.

Tuning Range.....FM:87.5-108MHz

AUDIO SECTION

Power output .....Maximum 60 Watt

Headphone Impedance .....4 ~ 32 Ohms

ACCESSORIES

Instruction Booklet.....1

Ac power cord.....1

Remote control.....1

Made in China

Warranty conditions

- The warranty of this product is for 2 years since the purchase date.
- The warranty will exclude breakdowns caused by bad use of the product, wrong installation or installation in not desirable places for a proper maintenance of the product, rips, updates of the products that are not the supplied by the brand, pieces wore away for its use or for not domestic or inappropriate use. Also are excluded breakdowns caused for manipulations of the products by people or companies alien to our company.
- For any request regarding the warranty terms, the purchase receipt must be attached.

Correct disposal of this Product

(Waste Electrical & Electronic Equipment(WEEE)
Your product is designed and manufactured with high quality materials and components which can be recycled and reused.
This symbol means that electrical and electronic equipment, at their end of-life should be disposed of separately from your household waste.
Please dispose of this equipment at your local community waste collection/ recycling centre.
In the European Union there are separate collection systems for used electrical and electronic products. Please help us to conserve the environment we live in!

DECLARATION OF CONFORMITY

Council Directive(s) to which conformity is declared:

Directive (2014/53/EU) - RED
Directive (2014/30/EU) - EMC
Directive (2011/65/EU) - RoHS

Application of the Standards:

EN 55032:2015	**EN 61000-3-2:2014**
EN 61000-3-3:2013	**EN 55020:2007+A11:2011**
EN 60065:2014	**EN 62479:2010**
EN 301 489-1 V1.9.2	**EN 301 489-17 V2.2.1**
EN 300 328 V1.9.1	**IEC 62321:2008 Ed.1**
IEC 62321-3-1:2013	**IEC 62321-5:2013**
IEC 62321-4:2013	**IEC 62321-7-1:2015**
IEC 62321-6:2015	

Manufacturer's name: **AFEX SUNS, S.A.**

Manufacturer's address: **c/Metall 6-8, 08110, Montcada i Reixac**

Type of equipment: **Sound Tower**

Trade: **SUNSTECH**

Model no.: **STBT200**

(Serial number range:161000001 - 161000410)

We, the undersigned, hereby declare under our sole responsibility that the specified equipment is in conformity with the above Directive(s) and Standard(s)

Place: Barcelona

(Signature)

Víctor Planas Bas

(Full name)

Date: 19 - October - 2016

General Manager

(Position)

sunstech

Audio

MANUAL DE INSTRUCCIONES

STBT200

Antes de conectar, utilizar o ajustar este producto, lea estas instrucciones por completo. Conserve este manual.

Instrucciones de seguridad
Lea atentamente las siguientes instrucciones de seguridad recomendadas.

Fuente de alimentación
Antes de enchufar por primera vez lea atentamente el siguiente apartado.
Este dispositivo debe operarse sólo en una toma de 220V AC, 50 Hz.
Asegúrese de que el voltaje de la fuente de alimentación de la zona que se está usando es el requerido y que selecciona la configuración de voltaje correcta para su aparato.

Cable de alimentación
No coloque el conjunto, un mueble, etc. sobre el cable de alimentación ni lo apriete. Manipule el cable de alimentación por el enchufe. No desenchufe el aparato tirando del cable de alimentación y nunca toque dicho cable con las manos húmedas, ya que esto podría provocar un cortocircuito o una descarga eléctrica. Nunca haga un nudo en el cable ni lo ate a otros cables. El cable de alimentación debe colocarse de forma que no haya posibilidades de pisarlo. Un cable de alimentación dañado puede provocar un incendio o una descarga eléctrica. Cuando esté dañado y necesite ser sustituido, deberá hacerlo el personal cualificado.

Humedad y agua

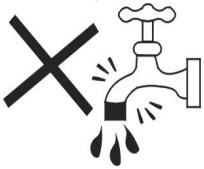

No utilice este aparato en un lugar húmedo y mojado (evite el baño, el fregadero de la cocina, etc.). No exponga este aparato a la lluvia o el agua, ya que esto puede ser peligroso, y no coloque encima objetos llenos de líquido como jarrones. Si algún objeto sólido o líquido se cae en el mueble desenchufe inmediatamente el (los) aparato(s) enchufado(s) y haga que lo revise el personal cualificado para ello antes de seguir operándolo(s)

Limpieza

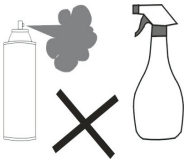

Antes de limpiarlo desenchufe este aparato de la toma de la pared. No utilice líquidos abrasivos ni limpiadores con aerosol. Utilice un paño suave y seco.

Ventilación
Las ranuras y aperturas del aparato están pensadas para la ventilación y para asegurar un funcionamiento fiable. Para prevenir el sobrecalentamiento estas aperturas no deben estar bloqueadas ni cubiertas de ninguna forma. Cuando instale esta unidad asegúrese de dejar un espacio suficiente alrededor de la misma para asegurar la ventilación y mejorar la radiación del calor. No exponga la unidad a condiciones extremas de calor, frío o humedad.

Calor y llamas

El dispositivo no debe colocarse cerca de llamas abiertas ni fuentes de calor intenso como un calentador eléctrico. Asegúrese de no colocar fuentes de llama abierta, como velas, encima del aparato. Las baterías no deben exponerse a un calor excesivo, como la luz del sol, el fuego o similares.

Relámpagos

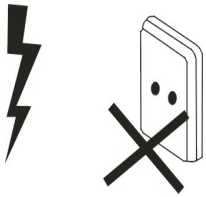

En caso de tormenta o relámpagos, o cuando vaya de vacaciones, desconecte el cable de alimentación de la toma de la pared.

Piezas de repuesto

Cuando se necesiten piezas de repuesto asegúrese de que el técnico de servicio utilice piezas de repuesto especificadas por el fabricante o que tengan las mismas especificaciones que las originales. Las sustituciones no autorizadas pueden provocar fuego, descargas eléctricas y otros peligros. Póngase en contacto con la marca o el fabricante que le remitirá al servicio técnico más cercano, el cual le suministrará o cambiará las piezas de repuesto.

Mantenimiento

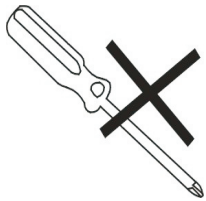

Por favor, acuda al personal cualificado de la marca para que realice todo el mantenimiento. No retire la cubierta ya que podría sufrir una descarga eléctrica.

Riesgo de descarga eléctrica

El símbolo del relámpago terminado en flecha dentro de un triángulo equilátero sirve para advertir al usuario de la presencia de líneas de tensión sin aislamiento dentro de la carcasa del producto, que pueden tener una magnitud lo suficientemente grande como para suponer un riesgo de descarga eléctrica para las personas.
El punto de exclamación dentro de un triángulo equilátero sirve para advertir al usuario de la presencia de instrucciones importantes de funcionamiento y mantenimiento en la literatura que acompaña al aparato.

Eliminación de residuos

Instrucciones para la eliminación de residuos:

- El envase y los accesorios del envase son reciclables y principalmente deben reciclarse. El material de envasado, como las bolsas de plástico, debe mantenerse alejado de los niños.
- Las baterías, incluidas las que no contienen metales pesados, no deben tirarse con los residuos domésticos. Por favor, tire las baterías usadas de forma ecológicamente responsable. Infórmese sobre los reglamentos legales vigentes en su zona. No intente recargar las baterías porque existe el peligro de que exploten. Sustituya las baterías únicamente por otras iguales o por un tipo de baterías equivalente.

Este símbolo en el producto o en su envase significa que debe tirar su aparato eléctrico al final de su vida útil, separado de los residuos domésticos. Existen sistemas de recogida separados para el reciclaje en la UE. Para obtener más información póngase en contacto con la autoridad local o el distribuidor al que compró el producto.

Símbolo del equipamiento

Símbolo de las baterías

Desconexión del aparato

El enchufe de conexión a la red se utiliza para desconectar el aparato de la red y, por tanto, debe permanecer fácilmente utilizable.

Volumen de los altavoces

Su aparato cuenta con clavija para auriculares, tenga en cuenta que una presión excesiva de sonido de los auriculares y altavoces puede provocarse una pérdida de audición.

Instalación

Para evitar daños, este aparato debe sujetarse a la pared de forma segura y de acuerdo con las instrucciones de instalación para el montaje en la pared (si la opción está disponible).

Advertencia:

No deje su aparato en modo de espera (Standby) o de funcionamiento cuando salga de casa.

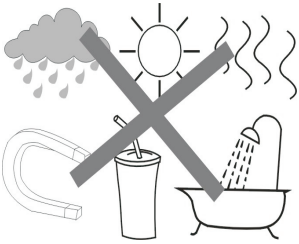

El producto no se apaga completamente con el botón de espera (Standby)/encendido (On). Además, el aparato sigue consumiendo energía en el modo de espera. Para separar completamente el aparato de la red, el enchufe de la red debe sacarse de la toma tirando del mismo. Debido a que el aparato debe colocarse de forma que se garantice el acceso sin obstrucciones a la toma de alimentación, así, en caso de emergencia, el enchufe podrá sacarse inmediatamente. Durante

No deje el aparato eléctrico en manos de los niños

Nunca deje que los niños utilicen aparatos eléctricos sin supervisión. Los niños no pueden reconocer siempre los posibles peligros. Las baterías/acumuladores pueden poner en peligro la vida si se tragan. Guarde las baterías fuera del alcance de los niños. En caso de tragarse una batería deberá buscar asistencia médica inmediatamente. Mantenga también el envase alejado de los niños ya que supone un peligro de ahogo.

PREPARACIÓN PARA LA UTILIZACIÓN

Desembalar y configurar

* Retire cuidadosamente la unidad de la caja de presentación y retire todo el material de la unidad.
* Retire cualquier etiqueta descriptiva que se puedan encontrar en la parte frontal o superior del armario de la unidad. No retire ninguna etiqueta localizada en la parte trasera o inferior del armario de la unidad.

Fuente de alimentación

Uso de corriente CA

1. Compruebe si la tensión de alimentación, indicada en la etiqueta situada en la parte inferior del conjunto corresponde a su fuente de alimentación CA local. Si no es así, consulte con su revendedor o centro de asistencia.

2. Conecte el cable de alimentación a la toma de entrada CA y la toma de corriente. La fuente de alimentación está conectada y el producto está listo para su uso.

3. Para desconectar por completo el aparato, desenchúfelo. Desconecte el cable de alimentación de la toma de corriente

Funcionamiento

Teclas de la unidad

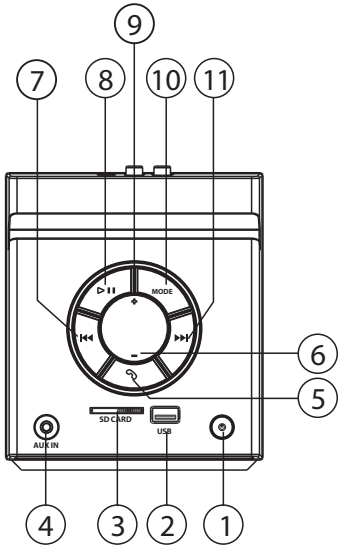

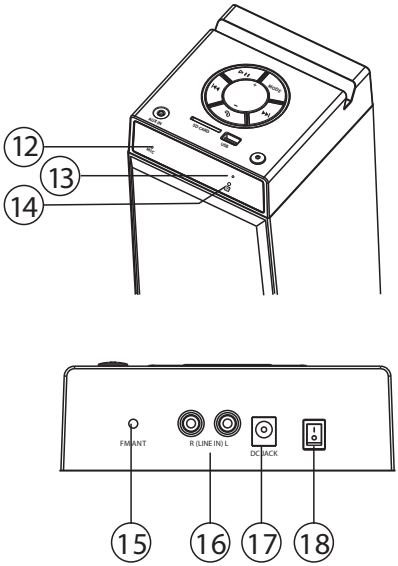

1. BOTÓN DE ENCENDIDO
2. TOMA DEL USB
3. RANURA DE LA TARJETA SD
4. TOMA AUX IN
5. BOTÓN DE TELÉFONO
6. BOTÓN VOL -
7. BOTÓN DE BACK (I <<)
8. PLAY/PAUSE BUTTON(>II)
9. BOTÓN VOL +
10. BOTÓN MODE
11. BOTÓN SIGUIENTE (>>I)
12. MIC
13. INDICADOR
14. SENSOR A DISTANCIA
15. ANTENA FM
16. TOMA AUXILIAR
17. TOMA CC
18. INTERRUPTOR CC

Mando a distancia

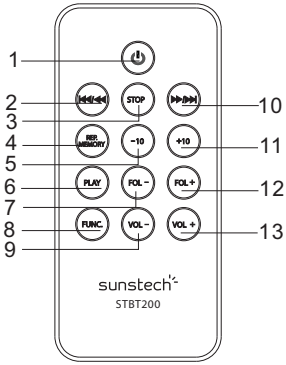

1. POWER
2. VOLVER (⏮) / BUSCAR (◀◀)
3. BOTÓN STOP
4. BOTÓN DE REPETICIÓN/MEMORIA
5. BOTÓN DE PISTA -10
6. BOTÓN PLAY
7. BOTÓN FOL-
8. FUNC. BOTÓN
9. BOTÓN VOLUMEN-
10. SIGUIENTE (⏭) / BUSCAR (▶▶)
11. BOTÓN DE PISTA +10
12. FOL+ BOTÓN
13. BOTÓN VOLUMEN+

* Por favor, saque el plástico de la tapa de la batería antes de usar el mando a distancia
* Cuando la operación de mando a distancia se vuelve inestable o la distancia desde la que el mando a distancia funciona es más corto, sustituya las pilas por unas nuevas.

* Utilizar el mando a distancia
  Para utilizar la unidad remota, apunte hacia el sensor remoto y pulse los botones con suavidad y firmeza.
  Operación de mando a distancia es posible dentro de aproximadamente 18 pies (6 m).
  Sin embargo, puesto que el rango del mando a distancia es menor cuando se utiliza la unidad en un ángulo, utilice directamente en frente del sensor a distancia, para obtener la máxima distancia.
  No exponga el sensor remoto a una luz potente (luz solar directa o iluminación artificial) y asegúrese de que no hay obstáculos entre el sensor a distancia y la unidad de mando a distancia.

Panel de control

Por favor, véase las claves de la unidad en la página 5

1. BOTÓN DE ENCENDIDO
- Pulse el botón POWER (encendido) para encender/apagar.

2. TOMA DEL USB

3. ENTRADA SD

4. TOMA AUX IN

5. BOTÓN DE TELÉFONO
- En el modo Bluetooth, cuando hay una llamada entrante, pulse este botón para recibir una llamada;
  Cuando haga una llamada, pulse para recuperar el último número marcado, pulse dos veces para cancelar la llamada.

6.BOTÓN VOL-
- Ajustar el nivel de volumen.

7. BOTÓN BACK (I <<)
- Para seleccionar la pista anterior de USB/SD/BT.
- Pulse este botón para buscar pistas anteriores.
- Para volver rápidamente hacia atrás de USB/SD.
  Pulse y mantenga este botón puede volver rápidamente hacia atrás para la pista de reproducción.
- En el modo radio, pulsando este botón entrará en el límite inferior del modo de búsqueda manual de canal.

8. BOTÓN PLAY/PAUSE
- Para iniciar o pausar la reproducción de USB/SD/BT.
- En el modo radio, pulse este botón para seleccionar el canal anterior en memoria.
- En el modo radio, pulse el botón prolongadamente para acceder al modo de busca automática de canales.

9.BOTÓN VOL+
- Ajustar el nivel de volumen.

10. BOTÓN MODE
- Pulse para seleccionar un modo de radio, USB, TARJETA, AUX y BT.

11. BOTÓN SIGUIENTE (>>I)
- Para seleccionar la siguiente pista de USB/SD/BT.
- Pulse este botón para buscar pistas siguientes.
- Para el avance rápido de USB/SD.
  Pulse y mantenga pulsado este botón puede rápida hacia delante de la pista de juego.
- En el modo radio, al pulsar el botón entrará en el límite superior del modo de búsqueda manual de canal.

12. MIC
13. INDICADOR BLUETOOH
14. SENSOR A DISTANCIA
15. ANTENA FM
16. TOMA AUXILIAR
17. TOMA CC
18. INTERRUPTOR CC

USAR LA RADIO

Recepción de la radio

1. Pulse el botón MODO y seleccione el modo radio.
2. Presione y mantenga PLAY/PAUSE para entrar en el modo de búsqueda automática de canales, después de buscar, almacena la frecuencia automáticamente. Canal predefinido: (FM 30 memorias predefinidas)
3. Pulse BACK (atrás) o NEXT (siguiente) para seleccionar el canal predefinido.
4. Pulse VOL +/- para ajustar el nivel de volumen.
5. Extienda la ANTENA TELESCÓPICA por completo en caso de que esté escuchando una emisora FM.

REPRODUCTOR DE MEDIOS

Reproducir USB/SD

Funciones de Audio

1)Pulse el botón MODE para seleccionar el estado de USB/SD.

2) Pulse PLAY/PAUSE para iniciar o pausar la reproducción de media.

3) Botón BACK/NEXT
Pulse el botón BACK/NEXT para la pista siguiente/anterior;
Pulse y mantenga pulsado el botón BACK/NEXT para avanzar rápidamente hacia adelante o atrás.

USO BT

Pulse el botón MODO para seleccionar el modo BT. Buscar el equipo BT "STBT200" de conexión.

Reproductor Bluetooth

1. Pulse el botón PLAY/PAUSE para la reproducción o para una pausa.
2. Pulse BACK (atrás) o NEXT (siguiente) para seleccionar las pistas.
3. Pulse VOL +/- para ajustar el nivel de volumen.

NOTA: La distancia de recepción efectiva BT es de unos 10 metros, diferentes dispositivos BT pueden ser un poco distintos, por favor, lea detenidamente este manual de instrucciones si utiliza el dispositivo BT (IPHONE, IPAD, teléfono móvil, etc.).

Llamada Bluetooth

Cuando el bluetooth se conecta correctamente, puede recibir una llamada pulsan la tecla . Cuando haga una llamada, pulse para recuperar el último número marcado, pulse dos veces para cancelar la llamada.

USAR AUX

Para escuchar música con mp3, discman, walkman.

1. Conecte a AUX.
2. Pulse FUNCTION para seleccionar AUX, la fuente de sonido del mp3 o discman o walkman será reproducido por la unidad.

- Pulse VOL +/- para ajustar el nivel de volumen.
- La unidad no puede controlar el lector.

Función de apagado ERP2/HORA

Cuando la unidad queda parada en modo AUX/ USB durante más de 10 min, la unidad pasará entonces para el modo de espera automáticamente.

Configuración de tiempo (modo de espera)

Conecte la CA (La siguiente operación debe estar en modo de espera).
Pulse el botón PLAY y la hora quedará intermitente en la pantalla, a continuación, pulse BACK o NEXT para seleccionar el número de la hora, después del ajuste presione PLAY para confirmar. El mismo paso para configurar la hora y los minutos.
Mantenga pulsada la tecla PLAY para establecer la hora de encendido automático; el mismo paso de ajuste de hora.

Nota: después de la configuración de la hora de inicio, la pantalla LCD mostrará el modo de radio/USB/AUX.
Presione BACK o NEXT para seleccionar el modo y, a continuación pulse el botón Play para confirmar, de lo contrario, reproducirá USB o AUX en primer lugar.

MANTENIMIENTO Y SEGURIDAD

Precauciones y Mantenimiento General

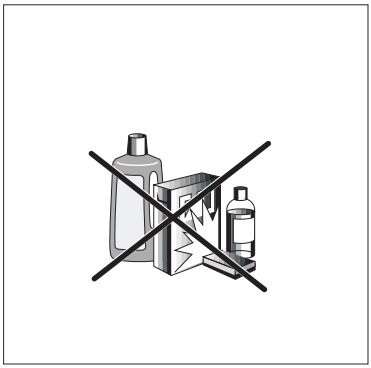

• Coloque la unidad sobre una superficie dura y plana, de modo a que el sistema no se incline.
No exponga el aparato, las pilas a la humedad, la lluvia, arena o calor excesivo causado por equipos de calentar o luz solar directa.
• No exponga el aparato o pilas a la humedad,lluvia, arena o calor excesivo causado por equipos de calentamiento o luz solar directa.
• No cubra la unidad. Es necesaria una ventilación adecuada con una separación mínima de 6 pulgadas entre os huecos de ventilación y las superficies cercanas para evitar la acumulación de calor.
• Las piezas mecánicas de la unidad contiene arrollados autolubricantes y no deben ser lubricados ni se les debe colocar aceite.
• Para limpiar el aparato, utilice un paño suave y seco. No use agentes de limpieza que contengan alcohol, amoniaco, benzina o abrasivos ya que pueden dañar la carcasa.

SOLUCIÓN DE PROBLEMAS

SOLUCIÓN DE PROBLEMAS

Si ocurre una anomalía, es importante que verifique primero los puntos listados más abajo antes de llevar el aparato para reparación.
No abra la unidad pues existe el riesgo de choque eléctrico.
Caso no logre resolver un problema siguiendo estas sugerencias, consulte el departamento técnica de su revendedor para una solución adecuada.

ATENCIÓN: Bajo ninguna circunstancia debe intentar reparar la unidad por su iniciativa, pues invalidará la garantía.

- Problema
- Solución

Sin sonido / alimentación

- El volumen no está regulado
- Ajustar el nivel de volumen
- El cable de alimentación no está bien conectad
- Conecte el cable de alimentación CA correcta
- Pilas gastas/ incorrectamente introducidas
- Introducir las pilas nuevas correctamente

La pantalla no funciona correctamente.
La unidad no responde al accionar los controles

- Descarga electrostática
- Apague y desconecte la unidad. Conéctelo después de unos segundos.

ESPECIFICACIONES TÉCNICAS

GENERALES

Requisitos de potencia CA:220V

Consumo de energía .....CA 50Watts

Dimensiones.....Aprox208 mm(L)x188 mm(A) x 1056 mm(Alt)

Temperatura de funcionamiento.....+5 ℃ - +35℃

SECCIÓN RECEPTOR

Bandas de recepción.....FM.

Alcance de Sintonización.....FM:87.5-108MHz

SECCIÓN AUDIO

Potencia de salida .....Máximo 60 Watt

Impedancia de los Audífonos.....4 ~ 32 Ohms

ACCESORIOS

Manual de Instrucciones.....1

Cable de Alimentación CA.....1

Mando a distancia.....1

Hecho en China

Condiciones de Garantía

- Este equipo tiene garantía de 2 años a partir de la fecha original de compra.
- Serán exentas de la garantía las averías producidas por un uso incorrecto del aparato, malainstalación o instalados en lugares inapropiados para su buena conservación, roturas, actualizaciones de software que no sean los facilitados por la marca, piezas desgastadas por supropio uso o por un uso no doméstico o inadecuado, así como, por manipulación por personas otalleres ajenos a nuestra empresa.
- Para que la garantía tenga validez, se deberá adjuntar la factura o tíquet de caja que corrobore la adquisición y fecha de venta de este producto.

El desechado correcto de este producto
(equipamiento electrico y electronico de desecho) (WEEE).
Su producto ha sido disenado y fabricado con materiales de alta calidad y componentes que pueden ser reciclados y reutilizados.
Este simbolo indica que, al final de su vida util, el equipamiento electrico y electronico deben ser desechados por separado y no debe hacerse junto con los desperdicios domesticos.
Por favor, deseche este equipo en su punto de reciclado local/recogida de desperdicios.
En la Union Europea hay sistemas de recogida especificos para los desechos electricos y electronicos usados. !Colabore en la proteccion de nuestro medio ambiente!

DECLARACIÓN DE CONFORMIDAD

Directiva(s) del Consejo con la(s) que se declara conformidad:

Directiva (2014/53/EU) - RED
Directiva (2014/30/EU) - EMC
Directiva (2011/65/EU) - RoHS

Aplicación de las Normas:

EN 55032:2015	**EN 61000-3-2:2014**
EN 61000-3-3:2013	**EN 55020:2007+A11:2011**
EN 60065:2014	**EN 62479:2010**
EN 301 489-1 V1.9.2	**EN 301 489-17 V2.2.1**
EN 300 328 V1.9.1	**IEC 62321:2008 Ed.1**
IEC 62321-3-1:2013	**IEC 62321-5:2013**
IEC 62321-4:2013	**IEC 62321-7-1:2015**
IEC 62321-6:2015	

Fabricante: **AFEX SUNS, S.A.**

Dirección: **c/Metall 6-8, 08110, Montcada i Reixac**

Tipo de equipo: **Torre de sonido**

Marca: **SUNSTECH**

Modelo.: **STBT200**

(rango de números de serie:161000001 - 161000410)

Nosotros, los abajo firmantes, declaramos bajo nuestra exclusiva responsabilidad que el equipo especificado cumple con la(s) Directiva(s) y Norma(s) mencionadas

Lugar: Barcelona

(Firma)

Víctor Planas Bas

(Nombre)

Fecha: 19 - Octubre - 2016

Director General

(Cargo)

sunstech

Audio

MANUEL D'INSTRUCTIONS
STBT200

Avant de brancher, utiliser et régler ce produit :
Veuillez lire complètement ces instructions.
Veuillez conserver ce manuel.

Mesures de sécurité

Veuillez lire attentivement les mesures de sécurité recommandées qui suivent.

Source d'alimentation

Avant le premier branchement, veuillez lire attentivement ce chapitre.

Cet appareil doit être utilisé uniquement avec un adaptateur AC 220V, 50 Hz. Veillez à ce que la tension électrique de l'endroit depuis lequel vous l'utilisez corresponde à la tension requise et veillez à sélectionner la tension recommandée pour votre appareil.

Câble d'alimentation

Veillez à ne pas mettre un meuble ou tout autre objet sur le câble d'alimentation ou tordre le câble. Manipulez le câble d'alimentation à l'aide de la prise. Ne débranchez pas l'appareil en tirant sur le cordon d'alimentation et veillez à ne jamais toucher le cordon d'alimentation avec des mains humides sinon vous risquez de provoquer un court-circuit ou une décharge électrique. Ne jamais faire de nœuds avec le câble ou l'attacher à d'autres câbles. Le câble d'alimentation doit être placé de telle sorte qu'on ne puisse pas marcher dessus. Un câble d'alimentation endommagé risque de provoquer un incendie ou une décharge électrique. S'il est endommagé et doit être remplacé, cela doit être effectué par une personne qualifiée.

Humidité et eau

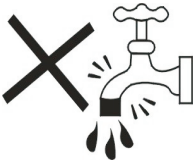

Ne pas utiliser cet appareil dans un endroit humide et mouillé (éviter la salle de bain, l'évier de la cuisine, etc.). Ne pas exposer l'appareil à la pluie ou à l'eau, car cela peut être dangereux, et ne mettez pas dessus, d'objets contenant du liquide tels que les vases.
Si un objet solide ou liquide tombe sur le boîtier, débranchez l'appareil immédiatement et faites-le contrôler par une personne qualifiée avant toute réutilisation.

Nettoyage

Avant de le nettoyer, veuillez débrancher l'appareil de la prise secteur. Ne pas utiliser de nettoyants liquides ou d'aérosols agressifs. Veuillez utiliser un chiffon propre et doux.

Ventilation

Les fentes et ouvertures de l'appareil sont conçues pour être ventilées et ainsi assurer une utilisation fiable. Pour éviter toute surchauffe, ces ouvertures ne doivent pas être obstruées ou couvertes sous quelque forme que ce soit. Au moment de l'installation de l'appareil, veillez à laisser suffisamment d'espace autour de l'appareil pour assurer la ventilation permettant d'améliorer la dissipation de la chaleur. Ne pas exposer l'appareil à des conditions extrêmes de chaleur, de froid ou d'humidité.

Chaleur et flammes

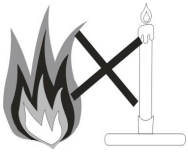

Cet appareil ne doit pas être placé près d'un feu ou d'une source de forte chaleur tel qu'un radiateur électrique. Veillez à ce qu'aucune source de flammes telles que les bougies ne soit placée au-dessus de l'appareil. Les piles ne doivent pas être exposées à une très forte source de chaleur telle que le soleil, le feu ou autre.

Eclairs

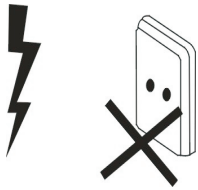

En cas d'orage et d'éclairs ou si vous partez en vacances, débranchez le cordon d'alimentation de la prise secteur.

Pièces de rechange

S'il est nécessaire de remplacer des pièces, veillez à ce que le technicien ait bien utilisé les pièces de rechange spécifiées par le fabricant ou que celles-ci aient les mêmes caractéristiques que les pièces d'origine. Un remplacement inapproprié peut provoquer un incendie, une décharge électrique ou tout autre type de danger. Veuillez contacter la marque ou le fabricant qui vous orientera vers le service technique le plus proche qui vous fournira ou remplacera les pièces à changer.

Entretien

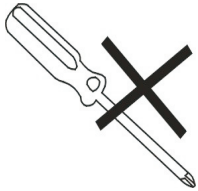

Veuillez confier l'entretien de l'appareil au personnel qualifié de la marque. Ne retirez pas le boîtier par vous-même car cela pourrait provoquer une décharge électrique.

Risque de décharge électrique

Le symbole de l'éclair avec une flèche dans le triangle équilatéral est destiné à alerter l'utilisateur de la présence d'une "tension dangereuse" à l'intérieur du produit pouvant être d'une magnitude suffisante pour constituer un risque de décharge électrique sur les personnes.
Le point d'exclamation à l'intérieur d'un triangle équilatéral est destiné à alerter l'utilisateur que le manuel fourni avec le produit contient des instructions d'utilisation et de maintenance (entretien) importantes.

Mise au rebut

Instructions concernant la mise au rebus

- L'emballage et le conditionnement sont recyclables et doivent être recyclés. Les matériaux d'emballage, tels que le sac en plastic, doivent être tenus hors de la portée des enfants.
- Les piles, y compris celles sans métaux nobles, ne doivent pas être jetées avec les ordures ménagères. Veuillez vous débarrasser des piles usagées en respectant l'environnement. Informez-vous sur la réglementation légale en vigueur dans votre région. N'essayez pas de recharger les piles car il existe un risque d'explosion. Veuillez remplacer les piles par des piles identiques ou équivalentes.

Le symbole placé sur le produit ou sur son emballage signifie que votre appareil électrique doit être jeté une fois usagé, séparément de vos ordures ménagères. Au sein de l'UE, il existe des systèmes sélectifs de collecte voués au recyclage. Pour de plus amples informations, veuillez contacter les autorités locales ou le distributeur chez lequel vous avez acheté le produit.

Symbole de l'appareil

Symbol des piles

Débranchement de l'appareil

La fiche d'alimentation sert à débrancher l'appareil et doit donc être facilement accessible.

Volume du casque

Votre appareil est fourni avec un casque. Veuillez noter qu'un volume sonore trop élevé sortant du casque peut provoquer une perte d'audition.

Installation

Afin d'éviter toute blessure, cet appareil doit être solidement fixé au mur conformément aux instructions d'installation si celui-ci doit être fixé sur un mur (si cette option est disponible).

Avertissement :

Si vous vous absentez, veillez à ne pas laisser votre appareil en mode veille ou branché.

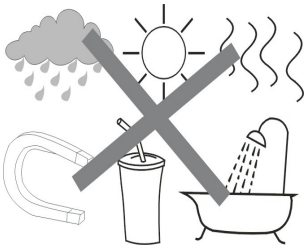

Le bouton Veille/ Marche ne débranche pas totalement votre appareil. Par ailleurs, l'appareil consomme de l'énergie en mode veille. Pour débrancher complètement l'appareil du réseau, la prise secteur doit être retirée de la prise de courant. C'est la raison pour laquelle l'appareil doit être installé de manière à garantir l'accès à la prise secteur, afin qu'en cas d'urgence, la prise secteur puisse être immédiatement retirée. En cas de non utilisation prolongée, l'appareil doit être débranché de la prise de courant.

L'appareil électrique doit être tenu hors de la portée des enfants.

Veillez à ne jamais laisser un enfant utiliser l'appareil sans surveillance. Les enfants ne sont pas toujours conscients des dangers éventuels. En cas d'absorption, les piles/ accumulateurs peuvent être dangereux pour la santé. Les piles doivent être conservées hors de la portée des enfants. En cas d'absorption d'une pile, contactez immédiatement un médecin. Veillez à tenir également l'emballage hors de portée des enfants afin d'éviter tout risque de suffocation.

PRÉPARATION À L'UTILISATION

Déballage et Réglage

* Enlevez soigneusement l'unité du carton et enlevez tout le matériel d'emballage de l'unité elle-même.
* Enlevez toutes les étiquettes de description pouvant se trouver sur l'avant ou le dessus de l'appareil. N'enlevez aucune étiquette située soit à l'arrière, soit au bas de l'unité.

Power Supply

Using AC power

1. Check if the power voltage, as shown on the label located on the bottom of the unit. Corresponds to your local AC power supply. If it does not, consult you dealer or Service centre.

2. Connect the power cord to the AC socket inlet and the wall outlet. The power supply is now connected and ready for use.

3. To switch off completely, unplug the power cord from the wall outlet. Unplug the power cord from the wall outlet .

Utilisation des fonctions

Boutons

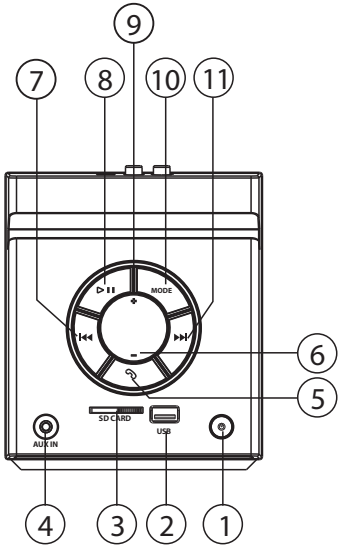

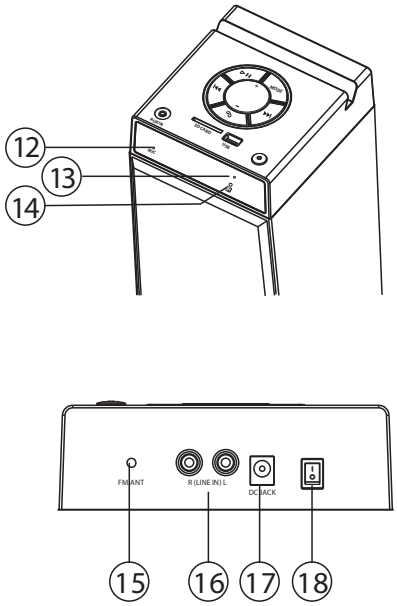

1. BOUTON MARCHE/ARRÊT
2. PRISE USB
3. PRISE DE CARTE SD
4. PRISE AUX IN
5. BOUTON DE TÉLÉPHONE
6. BOUTON VOL-
7. BOUTON BACK [PRÉCÉDENT] (I<<)
8. BOUTON PLAY/PAUSE [LECTURE/PAUSE] (>II)
9. BOUTON VOL+
10. BOUTON DE MODE
11. BOUTON NEXT [SUIVANT] (>>I)
12. MIC
13. INDICATEUR
14. CAPTEUR À DISTANCE
15. ANTENNE MF
16. AUX IN
17. PRISE CC
18. COMMUTATEUR CC

Télécommande

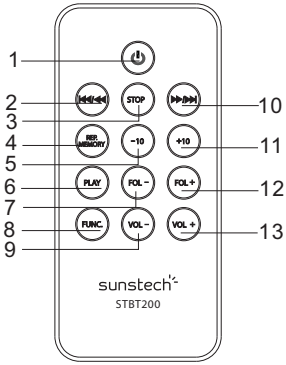

1. MARCHE/ARRÊT
2. PRÉCÉDENT (⏮)/RECHERCHE(◀◀)
3. BOUTON D'ARRÊT
4. BOUTON REPEAT/MEMORY[RÉPÉTER/MÉMOIRE]
5. -10. BOUTON DE PISTE
6. BOUTON DE LECTURE
7. BOUTON DOSSIER-
8. BOUTON DE FONCTION
9. BOUTON VOLUME-
10. SUIVANT(⏭)/RECHERCHE(▶▶)
11. +10. BOUTON DE PISTE
12. BOUTON DOSSIER+
13.BOUTON VOLUME+

* Veuillez retirer la pellicule en plastique du couvercle de piles avant d'utiliser la télécommande.
* Quand le fonctionnement de la télécommande devient instable ou que la distance de fonctionnement se réduit,remplacez les piles par des piles neuves.
* Utilisation de la télécommande
  Pour utiliser la télécommande, dirigez-la vers le CAPTEUR À DISTANCE et appuyez doucement et fermement sur les boutons.
  La télécommande fonctionne jusqu'à environ 6 mètres. Comme sa portée est plus courte si elle est utilisée de façon inclinée, utilisez-la directement devant le CAPTEUR À DISTANCE pour une distance maximum.
  N'exposez pas le CAPTEUR À DISTANCE à une lumière forte (lumière directe du soleil ou éclairage artificiel) et assurez-vous qu'il n'y a pas d'obstacles entre le CAPTEUR À DISTANCE et la télécommande.

Panneau de contrôle

Veuillez voir les boutons de l'unité à la page 5.

1. BOUTON MARCHE/ARRÊT
- Pressez le bouton POWER pour allumer/éteindre.

2. PRISE USB

3. PRISE SD

4. PRISE AUX IN

5. BOUTON DE TÉLÉPHONE
- En mode Bluetooth, lorsqu'un appel arrive, appuyez sur le bouton pour recevoir l'appel.
- Pour appeler, appuyez pour rappeler le dernier numéro appelé, appuyez deux fois pour annuler cet appel.

6. BOUTON VOL-
- Réglage du volume

7. BOUTON BACAK [PRÉCÉDENT] (I<<)
- pour sélectionner la piste USB/SD/BT précédente.
- Pressez ce bouton pendant 1,5 s pour rechercher en arrière la piste précédente.
- Pour un retour rapide dans USB/SD
  Maintenez ce bouton appuyé pour avancer rapidement sur la piste lue.
- En mode radio, un appui sur ce bouton fera passer au bout du mode de recherche manuelle.

8. BOUTON PLAY/PAUSE [LECTURE/PAUSE]
- Pour commencer ou pauser la lecture USB/SD/BT.
- En mode radio, appuyer sur ce bouton pour rechercher en arrière une station déjà en mémoire.
- En mode radio, une longue pression de ce bouton lance le mode de balayage automatique des stations.

9. BOUTON VOL +
- Réglage du volume

10. BOUTON DE MODE
- Appuyez pour sélectionner l'un des modes RADIO, USB, CARTE, AUX et BT.

11. BOUTON NEXT [SUIVANT] (>>I)
- pour sélectionner la piste USB/SD/BT suivante.
- Appuyez sur ce bouton pour rechercher la piste suivante.
- Pour une rapide dans USB/SD
  Maintenez ce bouton appuyé pour avancer rapidement sur la piste lue.
- En mode radio, un appui sur ce bouton fera passer au début du mode de recherche manuelle.

12. MIC
13. INDICATEUR BLUETOOTH
14. CAPTEUR À DISTANCE
15. ANTENNE MF
16. AUX IN
17. PRISE CC
18. COMMUTATEUR CC

UTILISATION DE LA RADIO

Réception radio
1. Pressez le bouton MODE, sélectionnez le mode RADIO.
2. Maintenez appuyé PLAAY/PAUSE pour passer en mode de recherche automatique de stations. Après la recherche, les stations seront automatiquement mémorisées.
   Stations préréglées : (30 pré-réglages peuvent être mémorisés)
3. Appuyez sur BACK ou NEXT pour choisir la station préréglée.
4. Appuyez sur VOL +/- pour régler le volume.
5. Allongez complètement L'ANTENNE TÉLESCOPIQUE si vous écoutez une diffusion FM.

LECTEUR MULTIMÉDIA

Lecture de USB/SD
Fonctions média audio
1) Appuyez sur le bouton MODE pour passer en mode USB/SD.
2) Appuyez sur le bouton PLAY/PAUSE pour démarrer ou interrompre la lecture du média.
3) BOUTON BACK/NEXT
   Appuyez sur le bouton BACK/NEXT pour la piste suivante/précédente.
   Maintenez appuyé le bouton BACK/NEXT pour avancer ou reculer rapidement.

UTILISATION DE BT

Appuyez sur le bouton MODE pour sélectionner le mode BT. Rechercher l'appareil BT « STBT200 » pour apparier.

Lecture de musique Bluetooth
1. Appuyez sur le bouton PLAY/PAUSE pour lire ou interrompre la lecture.
2. Appuyez sur BACK ou NEXT pour sélectionner les pistes.
3. Appuyez sur VOL +/- pour régler le volume.
REMARQUE : La portée de réception de BT est d'environ 10 mètres, le fonctionnement de différents appareils BT peuvent différer légèrement, veuillez lire avec attention les instructions avant d'utiliser l'appareil BT(iPhone, iPad, téléphone portable, etc.)

Appel Bluetooth
Après un appairage Bluetooth réussi, vous pouvez recevoir un appel en appuyant sur le bouton.
- Pour appeler, appuyez pour rappeler le dernier numéro appelé, appuyez deux fois pour annuler cet appel.

UTILISATION DE AUX

Pour écouter de la musique avec un MP3, Discman, Walkman.

1. Branchez à AUX.
2. Appuyez sur FUNCTION pour sélectionner AUX, la source audio du MP3, Discman, Walkman sera émise de l'unité.
Appuyez sur VOL +/- pour régler le volume.
- L'unité ne peut pas commander le lecteur.

ARRÊT FONCTION ERP2/TIME

Quand l'unité est inactive plus de 10 minutes en mode AAUX/USB, elle passera automatiquement en mode veille.

Réglage du temps de veille (Mode veille)
Branchez le CA (l'opération suivante doit se faire en mode veille)
Appuyez sur le bouton PLAY, le temps va clignoter sur l'affichage, puis appuyez sur BACK ou NEXTpour sélectionner le temps. Après la sélection, appuyez sur PLAY pour confirmer.

Même procédurepour régler les heures et les minutes.

Maintenez PLAY appuyé pour régler automatiquement l'heure de mise en marche.
Même procédure que pour le réglage du temps.
Remarque : après le réglage de l'heure de début, l'affichage va afficher le mode RADIO/USB/AUX.
Appuyez sur BACK ou NEXT pour sélectionner le mode. Puis appuyez sur PLAY pour confirmer. Autrement il lit d'abord en mode USB ou AUX.

ENTRETIEN ET SÉCURITÉ

Precautions & General Maintenance

Précautions et entretien général
* Mettez l'unité sur une surface dure et plane pour qu'elle ne s'incline pas.
* N'exposez pas l'unité, les piles à l'humidité, la pluie, le sable ou à la chaleur excessive produitepar les appareils de chauffage ou la lumière solairedirecte.
* Ne couvrez pas l'unité. Une aération suffisante avec un espace minimum de 15 centimètres entre les orifices d'aération et les surfaces voisines est nécessaire pour éviter l'accumulation de chaleur.
* Les parties mécaniques de l'unité ont des roulements autolubrifiants qui ne doivent pas être huilés ou lubrifiés.
* Pour nettoyer l'unité, utilisez un tissu doux et sec. N'utilisez aucun agent de nettoyage contenant de l'alcool, de l'ammoniaque, du benzène ou des abrasives car ils peuvent endommager l'enceinte.

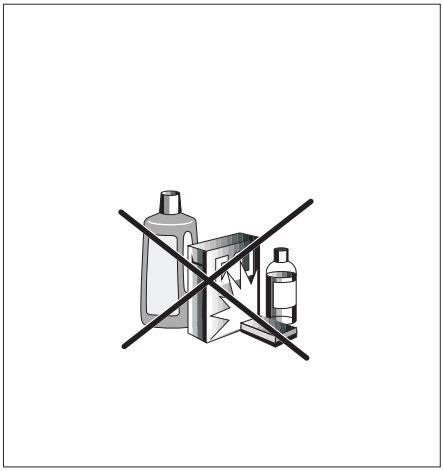

DÉPANNAGE

DÉPANNAGE

En cas de panne, il est important de vérifier d'abord les points ci-dessous avant d'amener l'unité en réparation.
N'ouvrez pas l'unité car il y a un risque de décharge électrique.
Si vous ne pouvez pas résoudre un problème en suivant ces conseils, consultez votre Le service technique de votre revendeur pour une solution appropriée.

AVERTISSEMENT : N'essayez jamais de réparer vous-même l'unité, car cela invalidera la garantie.

- Problème
- Solution

Pas de Son/Courant
- Le volume non réglé
- Réglez le volume
- Cordon d'alimentation mal branché
- Branchez correctement le cordon d'alimentation CA
- Piles mortes/mal insérées
- Insérez correctement de nouvelles piles

L'affichage ne fonctionne pas correctement.
Aucune commande ne fonctionne

- Décharge électrostatique
- Éteignez et débranchez l'unité. Branchez-la après quelques secondes.

SPÉCIFICATIONS TECHNIQUES

Exigence en courant .....CA : 220V

Consommation électrique ..... CA : 50Watts

Dimensions ..... Environ 208 mm(L) x 188 mm(l) x 1056 mm(H)

Température de fonctionnement ..... +5 ℃ - +35℃

SECTION RÉCEPTEUR

Bandes reçues ..... FM

Plage d'accord ..... FM : 87.5-108 MHz

SECTION AUDIO

Puissance de sortie maximum ..... 60 Watt

Impédance écouteur ……..... 4 ~ 32 Ohms

ACCESSOIRES

Livret d'instructions 1

Cordon d'alimentation CA 1

Télécommande 1

Fabriqué en Chine

Condition de la garantie

- Ce produit est garanti 2 ans à compter de la date d'achat.
- La garantie ne comprend pas les pannes dues à une mauvaise utilisation du produit, unemauvaise installation ou une installation dans des endroits non adaptés pour la bonnemaintenance du produit, des défauts, mises à jour des produits qui ne sont pas fournis par lamarque, les pièces mal utilisées ou qui ne sont pas destinées à une utilisation domestique ou sontutilisées de manière inappropriée.

Sont également non comprises dans la garantie les pannes dues à des manipulations des produitspar des personnes physiques ou morales autres que notre société.

- Pour toute réclamation concernant les termes de la garantie, le ticket de caisse doit être joint.

Se débarrasser correctement de ce Produit

Déchets d'équipements électriques et électroniques (WEEE)

Votre produit est conçu et fabriqué avec des matériaux et des composants de haute qualité qui peuvent être recyclés et réutilisés.

Ce symbole signifie que l'équipement électrique et électronique, une fois usagé, doit être traités séparément des déchets ménagers.

Veuillez déposer cet équipement dans le point de collecte/ recyclage des déchets de votre quartier.

Au sein de l'Union Européenne, il existe des systèmes de collecte séparés pour les produits électriques et électroniques usagés. Merci de nous aider à protéger l'environnement dans lequel nous vivons !

DÉCLARATION DE CONFORMITÉ

Directive du Conseil auxquelles la conformité est déclarée :

Directive (2014/53/EU) - RED
Directive (2014/30/EU) - EMC
Directive (2011/65/EU) - RoHS

Application des normes :

EN 55032:2015	**EN 61000-3-2:2014**
EN 61000-3-3:2013	**EN 55020:2007+A11:2011**
EN 60065:2014	**EN 62479:2010**
EN 301 489-1 V1.9.2	**EN 301 489-17 V2.2.1**
EN 300 328 V1.9.1	**IEC 62321:2008 Ed.1**
IEC 62321-3-1:2013	**IEC 62321-5:2013**
IEC 62321-4:2013	**IEC 62321-7-1:2015**
IEC 62321-6:2015	

Nom du fabricant : **AFEX SUNS, S.A.**

Adresse du fabricant : **c/Metall 6-8, 08110, Montcada i Reixac**

Type d'équipement : **Tour du son**

Marque Commerciale : **SUNSTECH**

Modèle n° : **STBT200**

(gamme de nombres de série:161000001 - 161000410)

Nous, soussignés, déclarons sous notre seule responsabilité que l'appareil spécifié est conforme aux directives et normes ci-dessus

Lieu : Barcelone

(Signature)

Víctor Planas Bas
(Nom complet)

Date : le 19 Octobre 2016

Directeur général
(Fonction)

sunstech

Audio

MANUAL DE INSTRUÇÕES

STBT200

Antes de ligar, operar ou ajustar este produto, agradecemos que leia na totalidade estas instruções. Guarde este manual.

Instruções de segurança
Leia atentamente as seguintes instruções de segurança recomendadas.

Fonte de alimentação
Antes de ligar pela primeira vez leia atentamente o seguinte ponto.
Este dispositivo deve ser ligado apenas numa tomada de 220 V AC, 50 Hz.
Assegure-se que a voltagem da fonte de alimentação da zona que se está a usar é o requerida e que selecciona a configuração de voltagem correcta para o seu aparelho.

Cabo de alimentação
Não coloque o conjunto, um móvel, etc. sobre o cabo de alimentação nem aperte. Manipule o cabo de alimentação pela ficha. Não desligue o aparelho da ficha tirando do cabo de alimentação e nunca toque no cabo com as mãos húmidas, porque poderia provocar um curto-circuito ou uma descarga eléctrica. Nunca faça um nó no cabo nem ate a outros cabos. O cabo de alimentação deve ser colocado de forma que não haja possibilidades de pisá-lo. Um cabo de alimentação danificado pode provocar um incêndio ou uma descarga eléctrica. Quando estiver danificado e precisar de ser substituído, deverá ser o pessoal qualificado a fazê-lo.

Humidade e água

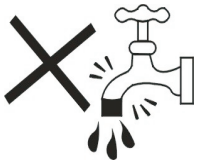

Não utilize este aparelho num local húmido e molhado (evite a casa-de-banho, o lava-loiça da cozinha, etc.). Não exponha este aparelho à chuva ou à água, porque pode ser perigoso e não coloque em cima de objectos cheios de líquido como jarrões. Se algum objectos sólido ou líquido cair no móvel desligue imediatamente o(s) aparelho(s) ligado(s) e faça com que seja(m) revisto(s) pelo pessoal qualificado antes de continuar a operá-lo(s).

Limpeza

Antes de limpar desligue o aparelho da tomada da parede. Não utilize produtos de limpeza em aerossol nem líquidos agressivos. Utilize um pano suave e seco.

Ventilação
As ranhuras e aberturas do aparelho foram pensadas para a ventilação e para assegurar um funcionamento fiável. Para prevenir o sobreaquecimento estas aberturas não devem estar bloqueadas nem cobertas de nenhuma forma. Quando instalar esta unidade assegure-se que deixa um espaço suficiente à volta da mesma para assegurar a ventilação e melhorar a radiação do calor. Não exponha a unidade a situações de extremo calor, frio ou humidade.

Calor e chamas

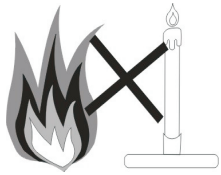

O dispositivo não deve ser colocado perto de chamas abertas nem fontes de calor intenso como um aquecedor eléctrico. Assegure-se que não coloca fontes de chama aberta, como velas, em cima do aparelho. As baterias não devem ser expostas a um calor excessivo, como a luz do sol, fogo ou similares.

Relâmpagos

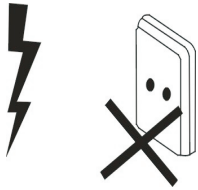

Em caso de tempestade, relâmpagos ou quando for de férias, retire o cabo de alimentação da tomada da parede.

Peças de substituição

Quando são necessárias peças de substituição assegure-se que o técnico de serviço utiliza peças de substituição especificadas pelo fabricante ou que tenham as mesmas especificações que as originais. As substituições não autorizadas podem provocar fogo, descargas eléctricas e outros perigos. Entre em contacto com a marca ou com o fabricante que o remeterá para o serviço técnico mais próximo, que lhe fornecerá ou mudará as peças de substituição

Manutenção

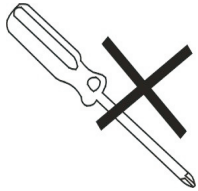

Por favor, dirija-se ao pessoal qualificado da marca para realizar toda a manutenção. Não retire a cobertura porque poderia sofrer uma descarga eléctrica.

Risco de descarga eléctrica

O símbolo do relâmpago terminado em seta dentro de um triângulo equilátero serve para advertir o utilizador sobre a presença de linhas de tensão sem isolamento dentro da armação do produto, que podem ter uma magnitude suficientemente grande para representar um risco de descarga eléctrica para as pessoas. O ponto de exclamação dentro de um triângulo equilátero serve para advertir o utilizador sobre a presença de instruções importantes de funcionamento e manutenção na literatura que acompanha o aparelho.

Eliminação de resíduos

Instruções para a eliminação de resíduos:

- A embalagem e os acessórios da embalagem são recicláveis e principalmente devem ser recicladas. O material de embalagem, como os sacos de plástico, deve manter-se afastado das crianças.
- As baterias, incluídas as que não contêm metais pesados, não devem ser misturadas com os resíduos domésticos. Por favor, coloque as baterias usadas no lixo de forma ecologicamente responsável. Informe-se sobre os regulamentos legais vigentes na sua zona. No tente recarregar as baterias porque existe o perigo de explodirem. Substitua as baterias apenas por outras iguais ou por um tipo de baterias equivalente.

Este símbolo no produto ou na sua embalagem significa que deve colocar o seu aparelho eléctrico no final da sua vida útil, separado dos resíduos domésticos. Existem sistemas de recolha separados para a reciclagem na UE. Para obter mais informações entre em contacto com a autoridade local ou o distribuidor onde comprou o produto.

Símbolo do equipamento

Símbolo das baterias

Desconexão do aparelho
A ficha de conexão à rede utiliza-se para desconectar o aparelho da rede e, portanto, deve permanecer facilmente utilizável.

Volume dos auscultadores

O seu aparelho conta com uma entrada para auriculares, tenha em conta que uma pressão excessiva de som dos auriculares e auscultadores pode provocar uma perda de audição.

Instalação
Para evitar danos, este aparelho deve ser fixada na parede de forma segura e de acordo com as instruções de instalação para a montagem na parede (se a opção estiver disponível).

Aviso:
Não deixe o seu aparelho em modo de espera (Standby) ou de funcionamento quando sair de casa.

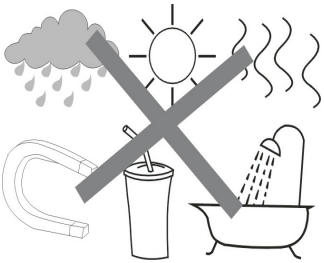

O produto não se desliga completamente com o botão de espera (Standby)/ligado (On). Além disso, o aparelho continua a consumir energia no modo de espera. Para separar completamente o aparelho da rede, a ficha da rede deve ser retirada da tomada. Por isso o aparelho deve ser colocado de forma a garantir o acesso sem obstruções à tomada de alimentação, assim, em caso de emergência, a ficha poderá ser retirada imediatamente. Durante períodos prolongados sem utilizar o aparelho, este deve desconectar-se da rede de alimentação.

Não deixe que o aparelho eléctrico seja manipulado por crianças.
Nunca deixe as crianças utilizarem aparelhos eléctricos sem supervisão. As crianças nem sempre conseguem reconhecer os possíveis perigos. As baterias/acumuladores podem colocar em perigo a vida se forem engolidas. Guarde as baterias fora do alcance das crianças. Caso engula uma bateria deverá procurar assistência médica imediatamente. Mantenha também a embalagem afastada das crianças porque representa um perigo de asfixia.

PREPARAÇÃO PARA UTILIZAÇÃO

Desembalar e Configurar

* Retire cuidadosamente a unidade da caixa de apresentação e remova todo o material da própria unidade.
* Remova quaisquer etiquetas descritivas que se possam encontrar na parte frontal ou superior do armário da unidade. Não remova quaisquer etiquetas localizadas na parte traseira ou inferior do armário da unidade.

Fonte de alimentação

Usar corrente AC

1. Verifique se a tensão de alimentação, conforme indicada na etiqueta localizada na parte inferior da unidade. Corresponde à sua fonte de alimentação AC local. Se esse não for o caso, consulte o seu revendedor ou centro de assistência.

2. Conecte o cabo de alimentação à tomada de corrente CA e à tomada da parede. O produto está agora ligado à corrente e pronto a ser utilizado.

3.Para desligar completamente, desligue o cabo de alimentação da tomada de parede.

Desligue o cabo de alimentação da tomada elétrica.

Funcionamento

Teclas da unidade

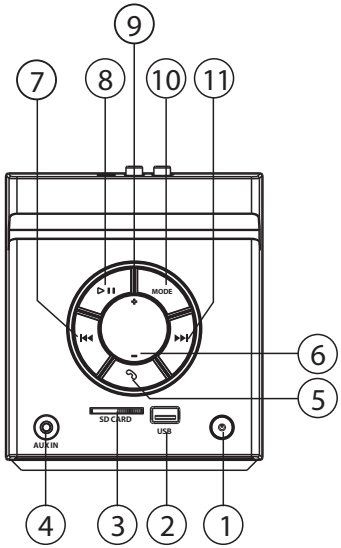

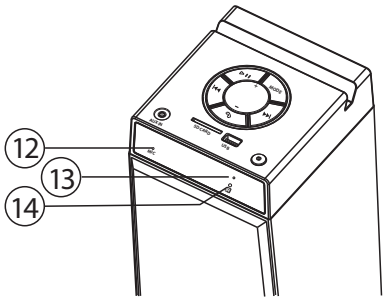

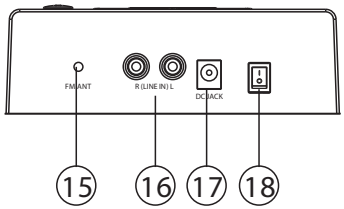

1. BOTÃO DE LIGAÇÃO
2.RANHURA USB
3. RANHURA DO CARTÃO SD
4. FICHA AUX IN
5. BOTÃO DE TELEFONE
6. BOTÃO VOL -
7.Botão BACK (I <<)
8. BOTÃO PLAY/PAUSE (>II)
9. BOTÃO VOL +
10. BOTÃO MODO
11. BOTÃO SEGUINTE (>>I)
12. MIC
13. INDICADOR
14. SENSOR REMOTO
15. ANTENA FM
16. TOMADA AUXILIAR
17. TOMADA CC
18. INTERRUPTOR DE LIGAÇÃO CC

Controlo remoto

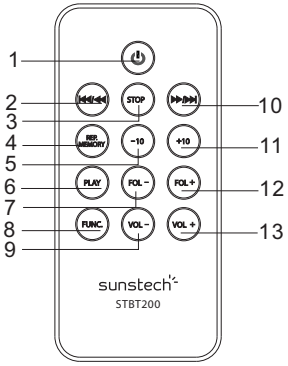

1. ALIMENTAÇÃO
2. VOLTAR (⏮) / PROCURAR (◀◀)
3. BOTÃO STOP
4. BOTÃO DE REPETIÇÃO/ MEMÓRIA
5. BOTÃO -10 FAIXA
6. BOTÃO PLAY
7. BOTÃO FOL-
8. FUNC. BOTÃO
9. BOTÃO VOLUME-
10. SEGUINTE (⏭) / PROCURAR(▶▶)
11. BOTÃO +10 FAIXA
12. FOL + BOTÃO
13. BOTÃO VOLUME+

* Por favor, retire o plástico da tampa da bateria antes de usar o comando à distância
* Quando a operação de comando à distância se tornar instável ou a distância a que o comando à distância funciona for mais curta, substitua as pilhas por umas novas.
* Usar a unidade de controlo remoto
  Para usar a unidade remota, aponte para o sensor remoto e pressione os botões suavemente e com firmeza. A operação do comando à distância é possível dentro de aproximadamente 18 pés (6m). No entanto, como o alcance do comando à distância é menor quando a unidade é usada num ângulo, use diretamente à frente do sensor remoto, para a distância máxima.
  Não exponha o sensor remoto a luz forte (luz solar direta ou iluminação artificial) e certifique-se de que não existem obstáculos entre o sensor remoto e a unidade de comando à distância.

Painel de controlo

Por favor, veja as chaves da unidade na página 5

1. BOTÃO DE LIGAÇÃO

- Pressione o botão POWER para ligar/desligar a alimentação.

2. RANHURA USB

3. ENTRADA SD

4. FICHA AUX IN

5. BOTÃO DE TELEFONE

- No modo bluetooth, quando entra uma chamada, prima este botão para receber uma chamada;
  Quando efetuar uma chamada, pressione para ver a chamada o último número, prima duas vezes para cancelar esta chamada.

6.BOTÃO VOL-

- Ajusta o nível de volume.

7. BOTÃO VOLTAR (I<<)

-- Para selecionar a faixa anterior de USB/SD/BT.

- Pressione este botão para pesquisar a faixa anterior.
- Para retroceder rapidamente de USB/SD.
  Pressione e mantenha este botão para retroceder rapidamente à faixa anterior.
- No modo rádio, premindo este botão entrará no limite inferior do modo de busca de canal manual.

8. BOTÃO PLAY/PAUSE
- Para iniciar ou pausar USB/SD/ BT.
- No modo rádio, prima este botão para escolher o canal anterior.
- No modo rádio, prima este botão longamente para entrar no modo de busca automática de canais.

9.BOTÃO VOL+
- Ajusta o nível de volume.

10. BOTÃO MODO
- Pressione para selecionar um modo de rádio, USB, cartão, AUX e BT.

11. BOTÃO SEGUINTE (>>I)
- Para selecionar a faixa seguinte de USB/SD/BT.
  Pressione este botão para pesquisar a faixa seguinte.
- Para avanço rápido de USB/SD
  Pressione e mantenha este botão para avançar rapidamente à faixa seguinte.
- No modo rádio, premindo este botão entrará no limite superior do modo de busca de canal manual.

12. MIC
13. INDICADOR BLUETOOTH
14. SENSOR REMOTO
15. ANTENA FM
16. TOMADA AUXILIAR
17. TOMADA CC
18. INTERRUPTOR DE LIGAÇÃO CC

USAR O RÁDIO

Receção de rádio
1. Prima o botão MODO e selecione o modo rádio.
2. Pressione e mantenha PLAY/PAUSE entrar no modo de procura automática de canais, depois de procurar, irá armazenar a frequência automaticamente. Canal predefinido: (30 memória predefinidas FM)
3. Pressione BACK ou NEXT para selecionar o canal predefinido.
4. Pressione VOL +/- para ajustar o nível de volume.
5. Estenda a ANTENA TELESCÓPICA à sua extensão completa caso esteja a ouvir a transmissão FM.

LEITOR MULTIMÉDIA

Reprodução USB/SD
Funções de Áudio
1) Pressione o botão MODE para selecionar estado USB/SD.
2) Pressione PLAY/PAUSE para iniciar ou pausar a reprodução.
3). botão RETROCEDER/SEGUINTE
Pressione o botão BACK/NEXT para a faixa seguinte/anterior;
Pressione e segure o BACK/NEXT para avançar ou retroceder rapidamente.

USO BT

Prima o botão MODO para selecionar o modo BT. Procurar o equipamento BT "STBT200" de conexão.

Reprodução de música Bluetooth

1. Prima o botão PLAY/PAUSE para reproduzir ou pausar a reprodução;
2. Pressione BACK ou NEXT para selecionar a faixa.
3. Pressione VOL +/- para ajustar o nível de volume.

NOTA: A distância de receção eficaz BT é de cerca de 10m, diferentes dispositivos BT podem ter uma operação um pouco diferente, por favor leia cuidadosamente este manual antes de utilizar o dispositivo BT (iPhone, iPad, telemóvel, etc.).

Chamada Bluetooth

Quando o Bluetooth é conectar com sucesso, é possível receber uma chamada pressionando o botão .

Quando efetuar uma chamada, pressione para ver a chamada o último número, prima duas vezes para cancelar esta chamada.

USAR AUX

Para ouvir música com mp3, discman, walkman.

1. Conecte a AUX.
2. Prima FUNÇÃO para selecionar AUX, a fonte de som do MP3 ou discman ou walkman será produzido pela unidade.
   - Pressione VOL +/- para ajustar o nível de volume.
   - A unidade não pode controlar o leitor.

Função de desligar ERP2 / HORA

Quando a unidade fica parada em modo AUX/USB durante mais 10 min, então a unidade passará para o modo de espera.

Configuração da hora (modo de espera)

Ligue a CC (a operação seguinte deve estar no modo de espera).

Pressione o botão PLAY e a hora irá piscar no visor e depois pressione BACK ou NEXT para selecionar o número da hora, depois de definir prima PLAY para confirmar. O mesmo passo para ajustar as horas e os minutos.

Pressione e mantenha PLAY para definir a hora para ligar automaticamente; o mesmo passo do ajuste da hora.

Nota: após a configuração da hora de início, o LCD exibirá o modo de rádio/USB/AUX. Pressione BACK ou NEXT para escolher o modo, em seguida, pressione PLAY para confirmar, caso contrário reproduzirá usb ou aux primeiro.

MANUTENÇÃO E SEGURANÇA

Precauções e Manutenção Geral

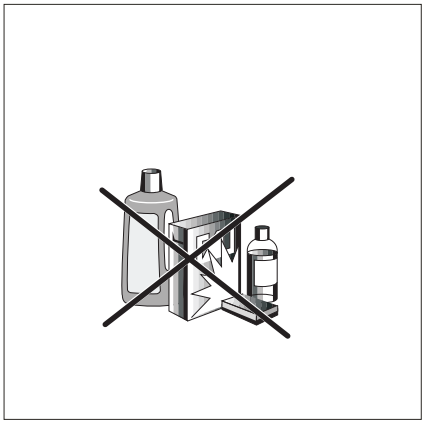

* Coloque a unidade sobre uma superfície dura e plana, de forma a que a unidade não se incline.
* Não exponha o aparelho, pilhas à humidade, chuva, areia ou calor excessivo causado por equipamentos de aquecimento ou luz solar direta.
* Não cubra a unidade. É necessária uma ventilação adequada com uma separação mínima de 6 polegadas entre os furos de ventilação e as superfícies circundantes para evitar a acumulação de calor.
* As peças mecânicas da unidade contêm rolamentos auto-lubrificantes e não devem ser oleados ou lubrificados.
* Para limpar o aparelho, utilize um pano macio e seco. Não use agentes de limpeza que contenham álcool, amónia, benzina ou abrasivos visto que estes podem danificar a estrutura.

RESOLUÇÃO DE PROBLEMAS

Resolução de problemas

Resolução de problemas
Se ocorrer uma anomalia, verifique primeiro os pontos listados abaixo antes de levar o aparelho para reparação.
Não abra a unidade visto que existe o risco de choque elétrico.
Caso não consiga solucionar um problema com estas dicas. Consulte o revendedor ou o centro de assistência.

AVISO: Em nenhuma circunstância deve tentar reparar o aparelho por sua iniciativa, visto que isso irá invalidar a garantia.

- Problema
- Solução

Sem som / sem alimentação
- O volume não está regulado
- Ajusta o nível de volume
- O cabo de alimentação não está bem conectado
- Conecte o cabo de alimentação CA corretamente
- Pilhas gastas/ incorretamente inseridas
- Inserir pilhas novas corretamente

O visor não funciona adequadamente.
Não há reação à operação de nenhum dos controlos
- Descarga eletrostática
- Desligue e desconecte o aparelho. Ligue-o após alguns segundos.

ESPECIFICAÇÕES TÉCNICAS

GERAIS

Alimentação elétrica CA:220V

Consumo elétrico .....CA 50Watts

Dimensões.....Aprox208 mm(C)x188 mm(L) x 1056 mm(A)

Temperatura de funcionamento.....+5 ℃ - +35℃

SECÇÃO RECETOR

Banda recetora.....FM.

Intervalo de sintonia.....FM:87.5-108MHz

SEÇÃO ÁUDIO

Potência de saída .....Máximo 60 Watt

Impedância dos auriculares .....4 ~ 32 Ohms

ACESSÓRIOS

Folheto de instruções.....1

Cabo de alimentação CA.....1

Controlo remoto.....1

Fabricado em China

Condições de Garantía

- Este equipamento tem garantia de 2(dois) anos a partir da data original de compra.
- Estaram isentas da garantía as avarías causadas pelo uso incorrecto do aparelho, má instalação oucolocação em lugares inapropriados para a sua boa conservação, pancadas, actualizações desoftware que não sejão os facilitados pela marca, peças desgastadas pelo seu proprio uso ou porum uso não doméstico ou inadequado, assim como, por manipulação por pessoas ou oficinas deassistência tecnica alheios à nossa empresa.
- Para que a garantía tenha validade, deverá juntar a factura ou tícket de caixa que corrobore/validea aquisição e data de venda deste producto.

Descarte correto deste Produto
Descarte de Equipamentos Elétricos e Eletrônicos - WEEE).
Seu produto foi projetado e fabricado com materiales de alta qualidade e componentes que podem ser reciclados e reutilizados.
Este símbolo significa que equipamentos elétricos e eletrônicos, no fim de sua vida útil, devem ser descartado separadamente do lixo doméstico.
Por favor, descarte esse equipamento em um posto de coleta adequado ou em um centro de reciclagem.
Na União Europeia existem sistemas de coleta separados para produtos elétricos e eletrônicos. Por favor, nos ajude a conservar o meio ambiente em que vivemos!

DECLARAÇÃO DE CONFORMIDADE

Diretiva do Conselho relativamente à qual é declarada conformidade:

Directiva (2014/53/EU) - RED
Directiva (2014/30/EU) - EMC
Directiva (2011/65/EU) - RoHS

Aplicação das Normas:

EN 55032:2015	**EN 61000-3-2:2014**
EN 61000-3-3:2013	**EN 55020:2007+A11:2011**
EN 60065:2014	**EN 62479:2010**
EN 301 489-1 V1.9.2	**EN 301 489-17 V2.2.1**
EN 300 328 V1.9.1	**IEC 62321:2008 Ed.1**
IEC 62321-3-1:2013	**IEC 62321-5:2013**
IEC 62321-4:2013	**IEC 62321-7-1:2015**
IEC 62321-6:2015	

Nome do fabricante: **AFEX SUNS, S.A.**

Endereço do fabricante: **c/Metall 6-8, 08110, Montcada i Reixac**

Tipo de equipamento: **Torre de som**

Comércio: **SUNSTECH**

Modelo n.º: **STBT200**

(faixa de número serial:161000001 - 161000410)

Nós, abaixo-assinados, pela presente declaramos por nossa exclusiva responsabilidade que o equipamento especificado está conforme à Diretiva e às Normas supra

Local: Barcelona

(Assinatura)

Víctor Planas Bas

(Nome completo)

Data: 19 - Outubro - 2016

Diretor-Geral

(Cargo)