sunstech

TABLETOP RECHARGEABLE TOWER SPEAKER WITH FM RADIO

MODEL NO.: STBT50

INSTRUCTION MANUAL

PLEASE READ ALL INSTRUCTIONS CAREFULLY AND RETAIN FOR FUTURE USE

SAFETY PRECAUTIONS

Read the following recommended safety precautions carefully.

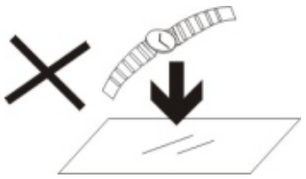

1. DO NOT place objects on top of the device, as objects may scratch the device.

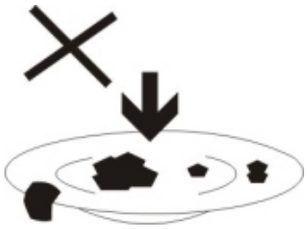

2. DO NOT expose the device to dirty or dusty environments.

3. DO NOT place the device on an uneven or unstable surface.

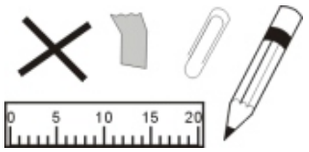

4. DO NOT insert any foreign objects into the device.

5. DO NOT expose the device to strong magnetic or electrical field.

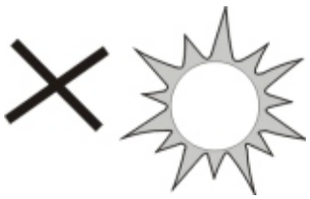

6. DO NOT expose the device to direct sunlight as it can damage the device. Keep it away from heat sources.

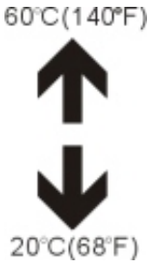

7. DO NOT store your device in temperatures higher than 40°C(104°F).The internal operating temperature for this device is from 20°C(68°F) to 60° C(140°F).

8. DO NOT use the device in the rain.

9. Please check with your Local Authority or retailer for proper disposal of electronic products.

10. The device and adaptor may product some heat during normal operation of charging. To prevent discomfort or injury from heat exposure, DO NOT leave the device on your lap.

11. POWER INPUT RATING: Refer to the rating label on the device and be sure that the power adaptor complies with the rating. Only use accessories specihed by the manufacturer.

12. Clean the device with a soft cloth. If needed, dampen the cloth slightly before cleaning. Never use abrasives or cleaning solutions.

13. Always power off the device to install or remove external devices that do not support hot-plug.

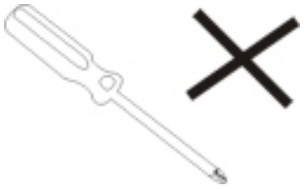

14Disconnect the device from an electrical outlet and power off before cleaning the device.

15. DO NOT disassemble the device. Only a certified service technician should perform repair.

16. The device has apertures to disperse heat. DO NOT block the device ventilation, the device may become hot and malfunction as a result.

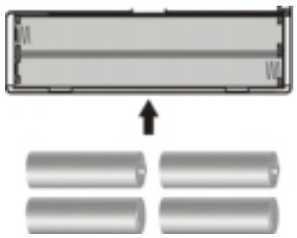

17. Risk of explosion if battery replaced by an incorrect type. Dispose of used batteries according to the instruction.

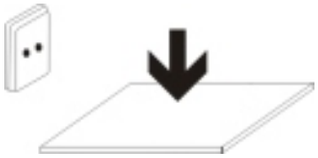

18. PLUGGABLE EQUIPMENT: the socket-outlet shall be installed near the equipment and shall be easily accessible.

European Union: Disposal Information

The symbol above means that according to local laws and regulations your product and/or its battery shall be disposed of separately from household waste.When this product reaches its end of life,take it to a collection point designated by local authorities.The separate collection and recycling of your product and/or its battery at the time of disposal will help conserve natural resources and ensure that it is recycled in a manner that protects human health and the environment.

Getting Started

- Remove the unit from the box.
- Remove any packaging from the product.
- Please retain all packaging for future reference.

Package Contents

- Tabletop Rechargeable Tower Speaker
- Adaptor
- 3.5mm Auxiliary cord
- Remote Controller (CR2025 Button Cell Battery Included)
- Instruction Manual

Key Features

- Tabletop Rechargeable Tower Speaker – Streams music wirelessly from any audio device like iPod, iTouch, iPhone, iPad or Android Smartphone's, Tablets, Laptop Computers & more.
- LED Display Panel
- Great Sound
- Elegant, Portable Design with sturdy carry handle
- Syncs in Seconds
- Built-in rechargeable battery
- Built-In FM radio, USB drive slot and AUX jack
- Remote control included

Safety Instructions

- Keep the unit away from heat sources, direct sunlight, humidity, water and any other liquids.
- Do not operate the unit if it has been exposed to water, moisture or any other liquids to prevent against electric shock, explosion and/or injury to yourself and damage to the unit.
- Do not use the unit if it has been dropped or damaged in any way.
- Repairs to electrical equipment should only be performed by a qualified electrician. Improper repairs may place the user at serious risk.
- Do not use the unit with wet hands.
- Do not put objects into any of the openings.
- Keep the unit free from dust, lint etc.
- Do not use this unit for anything other than its intended use.
- Keep the unit out of reach of children.
- This appliance is not a toy.
- Do not use the handset at excessive levels as damage to hearing may occur.
- Batteries (battery pack or batteries installed) shall not be exposed to excessive heat place, such as sunshine, fire or the like.

DESCRIPTION OF PARTS (Speaker):

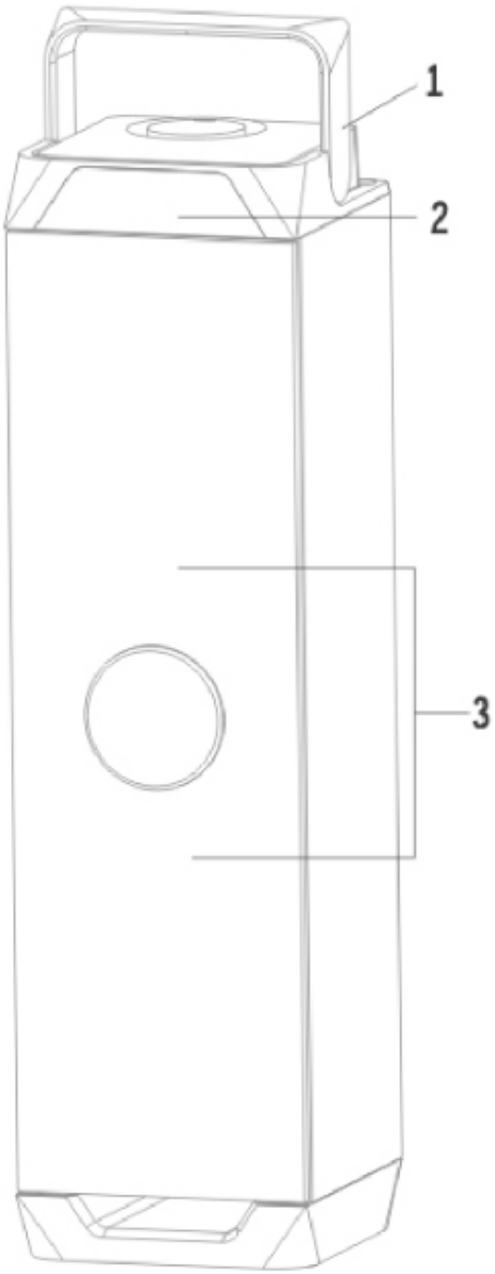

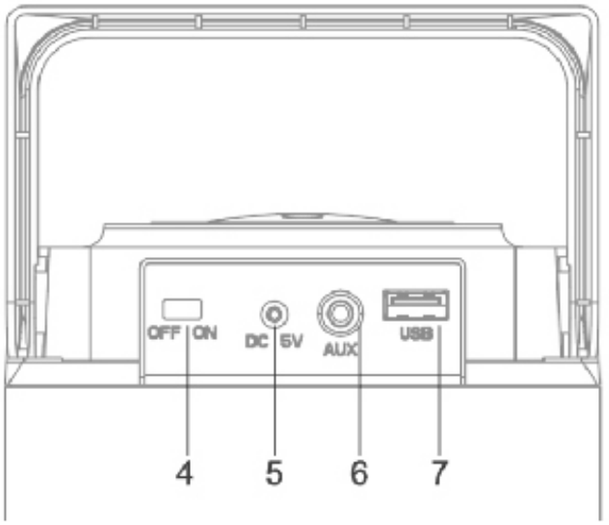

1. Carry Handle	5. DC IN 5V
2. LED Display Panel	6. Auxiliary Port
3. Speakers	7. USB Port
4. ON/OFF Switch	

REMOTE CONTROL:

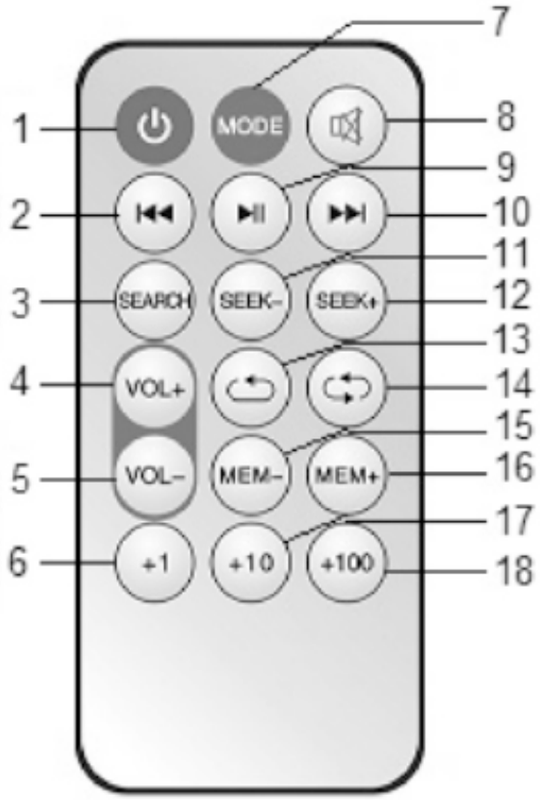

No	Function	Operation
1	POWER BUTTON	To turn ON the speaker or turn the speaker to standby mode
2	⏮	Short press the button to the previous track. In FM mode, short press will scan backward
3	SEARCH	In FM mode, short press once for initiate automatic channel search and store in memory.
4	VOL+	Press and hold the button to increase the volume
5	VOL–	Press and hold the button to decrease the volume
6	+1	Short press the button each time to select “+1” songs.
7	MODE	Choose from Bluetooth / USB / FM / AUX
8	MUTE	Short press once to MUTE, short press again to UNMUTE.
9	⏯	Short press to stop the music and the press again to resume the music.
10	⏭	Short press the button to skip to next track. In FM mode, short press will scan forward.

11	SEEK-	In FM mode, short press once to search and play a new channel (from high to low channel).
12	SEEK+	In FM mode, short press once for search and play a new channel (from low to high channel).
13		In USB drive operation, short press once to repeat the playing song with “ONE” showing on the LED display panel.
14		In USB drive operation, short press once to repeat the lists of playing songs with “ALL” showing on the LED display panel.
15	MEM–	In FM mode, short press to the previous FM station in memory.
16	MEM+	In FM mode, short press to the next FM station in memory.
17	+10	Short press the button each time to select “+10” songs.
18	+100	Short press the button each time to select “+100” songs.

Note: Some buttons are not workable when the product is operated in Bluetooth mode, radio mode or in Auxiliary Mode.

INSTRUCTIONS FOR USE

Charging the speaker

The device has built-in rechargeable battery. When the battery is drained, device would turn OFF automatically. You would have to recharge the battery.

a. With the POWER "ON/OFF" switch at the back of the speaker at OFF position. Using DC Adaptor to charge the speaker .This takes around 3 hours to fully charge the speaker.

b. With the POWER "ON/OFF" switch at the back of the speaker at ON position. Using DC adaptor, both red standby indicator light and red battery symbol will illuminate on the LED display panel. This takes around 3 hours to fully charge the device. Once the device is fully charged, red battery symbol would turn OFF.

Batteries Installation

In first time use, remove the insulation tab from the battery compartment of the Remote Control.

Remote Control includes the battery (1 CR2025 Lithium battery); when battery is drained, replace battery as below:

1.Pull the battery tray out of the battery compartment of Remote Control.

2.Place new CR2025 button cell battery in the tray slot, as per the indicated polarity.

3.Close the battery tray.

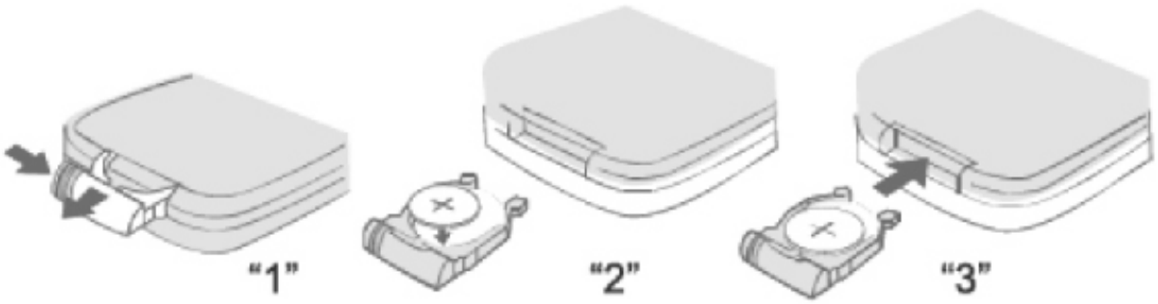

Effective Distance of Remote Transmitter

1.When there is an obstacle between the speaker & the remote control, the transmitter maynot operate.

2.When there is direct sunlight or an incandescent lamp, fluorescent lamp or any other strong light hits the Remote Control Sensor of the unit, the remote operation may not work well.

Turn On/Off the Speaker

1.To Turn "ON", powering on the speaker by sliding the POWER "ON/OFF" switch at the back to ON position. Red standby indicator light will illuminate on the LED display panel. Then, short press the MODE button of remote control to turn on the speaker with "BT" displayed on the LED display panel.

2.To Turn "OFF", slide the POWER "ON/OFF" switch at the back to OFF position.

Pairing your device with Bluetooth Speaker ¨

Your Bluetooth Speaker can wirelessly stream audio from any Bluetooth enabled device within 26-33 Feet. Simply follow the below steps.

1. Turn ON the speaker and you would see "BT" displayed on the LED display panel.
2. "bt" will flash and this indicates that the speaker is now in pairing mode.
3. Turn on the Bluetooth on your Mobile Phone or Tablet or Computer.
4. It will search for various devices.
5. The pairing name of our Bluetooth Speaker is "STBT50", pair it with this device.
6. Select it from the list of Searched Devices.
7. If requir ed, en ter the passw ord ˇ00 00 ˇ to conf irm to fina lize pairing.
8. Once paired successfully, an indication tone will be heard and "bt" will s tay on with out flashing.
9. If you fail to pair it within the time frame or you want to pair it with a new device, ple ase rep eat the st eps outli ned above.
10. Select your favourite song from the Bluetooth device and music would now stream through Blueto oth speaker.

Listening to Music Wirelessly

Please ensure that your device (iPhone, Tablet or Other Smart Phone) is paired with the Bluetooth Speaker to stream music wirelessly. Once it is paired, play music from your device.

Function	Operation	Button
Increase Volume	Playing music	Turn the Volume Up / Down knob clockwise to increase the volume
Decrease Volume	Playing music	Turn the Volume Up / Down knob counter-clockwise to decrease the volume
Pause	Playing music	Short press Play / Pause button to pause the music
Play	Pausing	Short press Play / Pause button to resume the music
Next Track	While playing music	Short press the Next Track button to skip to the next track
Previous Track	While playing music	Short press the Previous Track button to skip to the previous track

Note: The above functions only can be used in Bluetooth mode only. In Aux mode, you may need to control through your source device.

FM Function

1.Turn ON the speaker.

2. Short press MODE button on remote control each time until it reaches FM radio function with frequency between 87.5 to 108MHz displayed on the LED display panel.

3. Press SEARCH button on the remote control for 1-2 seconds for automatic channel searching and storing in memory.

4.Short press the Next Station or Pervious Station button to listen next or previous radio station.

5.Turn the Volume Up / Down knob to increase / decrease the volume.

Aux function of the Speaker (to play music from non-Bluetooth devices)

1. Turn ON the speaker.

2. Short press MODE button on remote control each time until it reaches Aux function with "AU" displayed on the LED display panel.

3. Plug the 3.5 mm auxiliary cord (included) to the auxiliary port of the speaker. And, connect the other end of the cord to an audio device (such as MP3 Player, computer / tablet etc.).

4. Select your favorite song at the source device and play.

5. Turn the Volume Up / Down knob to increase / decrease the volume.

Listening to Music using USB drive slot

1. Turn ON the speaker.

2. Insert USB flash drive into the USB drive slot. Music would be automatically streamed with "USB" displayed on the LED display panel.

3. Press Next Track or Previous Track button to move forward or backward on your playlist.

4. Press Play/Pause button to Play or Pause a track.

5. Turn the Volume Up / Down knob to increase / decrease the volume

Tips!!

1. Press the "MODE" button to switch different functions of the speaker. The functions are: Bluetooth / USB drive / FM Radio / AUX.

2. When the unit is not in use, turn OFF the device to save the battery power.

Do's and Don'ts

Do not play music at excessive levels as it may impact hearing ability and/or equipment adversely.

Do not use in wet or in damp surroundings.

Specification

Bluetooth version	: 2.1+EDR
Bluetooth range	: 8-10 meters
Speaker output	: 2x3W (RMS)
Working time	: music up to 3 hours
Charging input voltage	: DC 5V
Charging time	: around 3 hours
Size	: 5" x 5" x 18-1/4"
Weight	: 3.4 lb

Note: Battery life & charging time may vary based on usage & types of devices used.

Troubleshooting

Problem	Possible Cause	Solution
Low sound level	Source (Tablet, Mobile Phone, Laptop, etc.) volume too low.	Adjust source volume.
No sound at all.	Source (Tablet, Mobile Phone, and Laptop.) turned off. Speaker turned off. Volume turned down source. Media paused on source.	Turn the source on. Turn the speaker on. Adjust volume source. Play media from source.
Cannot Pair	Bluetooth Disconnected	Turn OFF the Speaker; and then Turn ON the speaker after about 30seconds. Keep your Bluetooth Speaker and Bluetooth enabled device within 3 feet of each other during the pairing process. After a successful pairing, the ŸbtŸ LED indicator light will become solid in colour.

Care and Maintenance

Clean the unit with a soft, damp cloth. Never use chemicals or hard abrasives.

Keep this unit away from wet or damp surroundings.

The crossed out wheelie bin symbol on this item indicates that this product needs to be disposed of in an environmentally friendly way when it becomes of no further use or has worn out. Contact your local authorities for details of where to take the item for re-cycling.

Note: iPod and iPhone are trademarks of Apple Inc, registered in the US, and other countries.

Made in China

Warranty conditions

- The warranty of this product is for 2 years since the purchase date.

- The warranty will exclude breakdowns caused by bad use of the product, wrong installation or installation in not desirable places for a proper maintenance of the product, rips, updates of the products that are not the supplied by the brand, pieces wore away for its use or for not domestic or inappropriate use. Also are excluded breakdowns caused for manipulations of the products by people or companies.

- For any request regarding the warranty terms, the purchase receipt must be attached.

correct disposal of this Product
(Waste Electrical & Electronic Equipment(WEEE)
Your product is designed and manufactured with high quality materials and components which can be recycled and reused.

This symbol means that electrical and electronic equipment, at their end of life should be disposed of separately from your household waste.

Please dispose of this equipment at your local community waste collection/recycling centre.

In the European Union there are separate collection systems for used electrical and electronic products.Please help us to conserve theenvironment we live in!

DECLARATION OF CONFORMITY

Council Directive(s) to which conformity is declared:

Directive (1999/5/EC) - R&TTE
Directive (2004/108/EC) - EMC
Directive (2006/95/EC) - LVD
Directive (2011/65/EU) - RoHS

Application of the Standards:

EN 55013:2013
EN 55020:2007+A11:2011
EN 61000-3-2:2006+A1:2009+A2:2009
EN 61000-3-3:2013
EN 300 328 V1.8.1(2012-06)
EN 62479:2010
EN 301 489-1 V1.9.2(2011-09)
EN 301 489-17 V2.2.1(2012-09)

Manufacturer's name:	AFEX SUNS, S.A.
Manufacturer's address:	c/Metall 6-8, 08110, Montcada i Reixac
Type of equipment:	Portable speaker
Trade:	SUNSTECH
Model no.:	STBT50

We, the undersigned, hereby declare under our sole responsibility that the specified equipment is in conformity with the above Directive(s) and Standard(s)

Place: Barcelona

(Signature)

Víctor Planas Bas

(Full name)

Date: 7 - April - 2016

General Manager

(Position)

sunstech

ALTAVOZ DE SOBREMESA RECARGABLE CON RADIO FM

MODELO Nº: STBT50

MANUAL DE INSTRUCCIONES

POR FAVOR, LEA ATENTAMENTE LAS INSTRUCCIONES COMPLETAS Y CONSÉRVELAS PARA SU FUTURA UTILIZACIÓN

PRECAUCIONES DE SEGURIDAD

Lea las siguientes precauciones de seguridad recomendadas con cuidado.

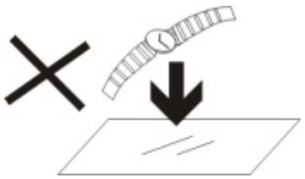

1.NO coloque objetos encima del aparato porque podrían rayarlo.

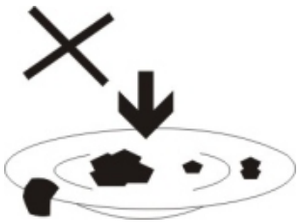

2.NO exponga el aparato a entornos sucios o polvorientos.

3. NO coloque el aparato en una superficie desigual o inestable.

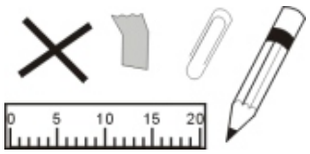

4.NO introduzca ningún objeto extraño en el aparato.

5.NO exponga el aparato a un campo magnético o eléctrico fuerte.

6.NO exponga el aparato directamente a la luz del sol porque podría dañarlo.
Manténgalo apartado de superficies calientes.

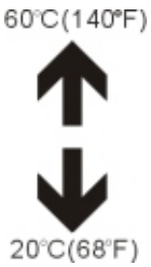

7.NO guarde el aparato a temperaturas superiores a los 40 ºC (104 ºF).
La temperatura interna de funcionamiento de este aparato es de 20 °C (68 °F) a 60 °C (140 °F).

8.NO utilice el aparato bajo la lluvia.

9.Consulte con su ayuntamiento o vendedor para saber cómo eliminar de forma correcta los aparatos electrónicos.

10.El aparato y el adaptador pueden producir algo de calor durante el funcionamiento normal de la carga. Para evitar la incomodidad o un daño debido a la exposición al calor NO deje el aparato en su regazo.

11.CAPACIDAD DE LA POTENCIA DE ENTRADA: Véase la etiqueta del aparato y asegúrese de que el adaptador de potencia corresponde a la capacidad. Utilice únicamente los accesorios especiocados por el fabricante.

12.Limpie el aparato con un paño suave. Si fuera necesario, humedezca ligeramente el paño antes de limpiar. No utilice nunca mezclas abrasivas o productos de limpieza.

13.Apague siempre el aparato para instalar o quitar dispositivos externos que no aguanten la conexión en caliente.

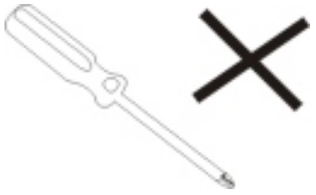

14. Desconecte el aparato de la toma de corriente eléctrica y apáguelo antes de limpiarlo.

15.NO desmonte el aparato. Sólo un técnico de servicio autorizado debe realizar las reparaciones.

16. El aparato tiene aperturas para liberar calor.
NO bloquee la ventilación del aparato, el aparato puede calentarse y comenzar a funcionar mal.

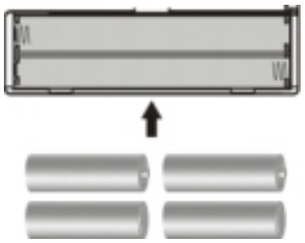

17.Riesgo de explosión en caso de sustitución de la batería por otra de un tipo incorrecto. Tire las baterías usadas siguiendo las instrucciones.

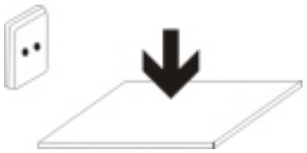

18.EQUIPAMIENTO ENCHUFABLE: el enchufe debe estar instalado cerca del equipo y tener un acceso

fácil. Unión Europea: información sobre residuos

El símbolo anterior indica que, de acuerdo con las normativas locales, su producto y/o su batería deberán desecharse de manera independiente de los residuos domésticos. Cuando este producto alcance el final de su vida útil, deberá llevarlo a un punto de recogida designado por las autoridades locales. La recogida selectiva y el reciclaje del producto y/o de su batería en el momento de su desecho ayudarán a proteger los recursos naturales y a garantizar su reciclaje de forma que proteja la salud de las personas y el medioambiente.

Primeros Pasos

- Sacar la unidad de la caja.
- Retire todo el material de embalaje del producto.
- Guarde el material de embalaje para uso futuro.

Contenido del paquete

- Altavoz de sobremesa recargable
- Adaptador
- Cable auxiliar de 3.5mm
- Control remoto (CR2025 pila de botón incluida)
- Manual de Instrucciones

Características principales

- Altavoz de sobremesa recargable - Secuencia de música sin cables, desde cualquier tipo de dispositivo de audio, como: iPod, iTouch, iPhone, iPad o Smartphones Android, tabletas, ordenadores portátiles y otros.
- Visor LED
- Sonido de calidad superior
- Elegante, de diseño compacto y con resistente asa de transporte
- Sincronización en segundos
- Batería recargable integrada
- Radio FM integrada, entrada para USB y conector auxiliar
- Mando a distancia incluido

Instrucciones de seguridad

- Mantenga la unidad apartada de fuentes de calor, la luz directa del sol, la humedad, el agua u otros líquidos.
- No use el equipo si ha estado expuesto al agua, humedad o cualquier otro tipo de líquidos susceptibles de provocar descargas eléctricas, explosiones y/o lesiones y dañar el equipo.
- No use la unidad después de caer o quedar dañado de alguna forma.
- La reparación de equipos eléctricos sólo deberá ser realizada por un electricista cualificado. Las reparaciones incorrectas pueden constituir un grave riesgo para el usuario.
- No utilice la unidad con las manos mojadas
- No coloque objetos en cualquier de las aperturas.
- Mantenga el equipo sin polvo, pelusa, etc...
- No utilice este aparato para nada que no sea el uso para el que ha sido diseñado
- Almacene la unidad fuera del alcance de los niños.
- Este aparato no es un juguete.
- No use un volumen excesivo en los auriculares, ya que podría causar daños en el oído.
- Las baterías (compartimiento de batería o baterías instaladas) no deben exponerse a un calor excesivo como luz solar, fuego o similares.

DESCRIPCIÓN DE PIEZAS (Altavoz):

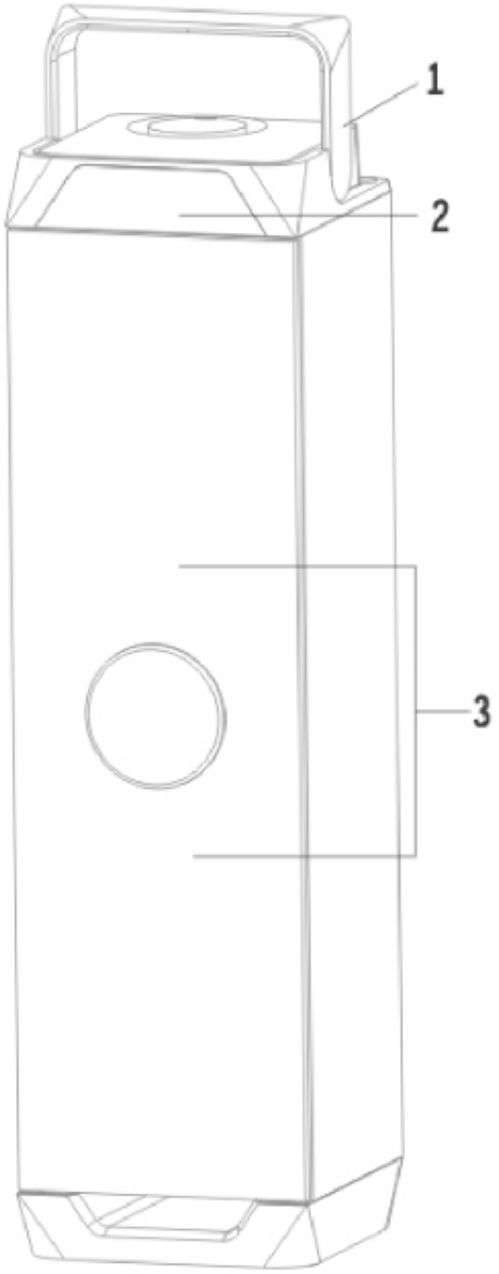

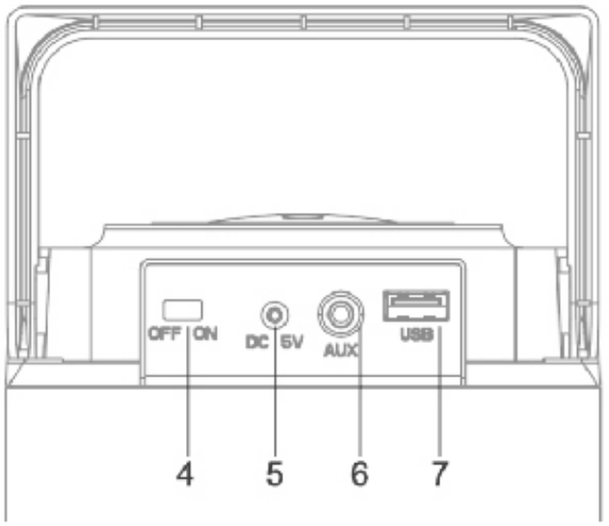

1. Asa de transporte	5. DC IN 5V
2. Visor LED	6. Entrada Auxiliar
3. Parlantes	7. Puerto para USB
4. Interruptor de encendido/apagado	

MANDO A DISTANCIA:

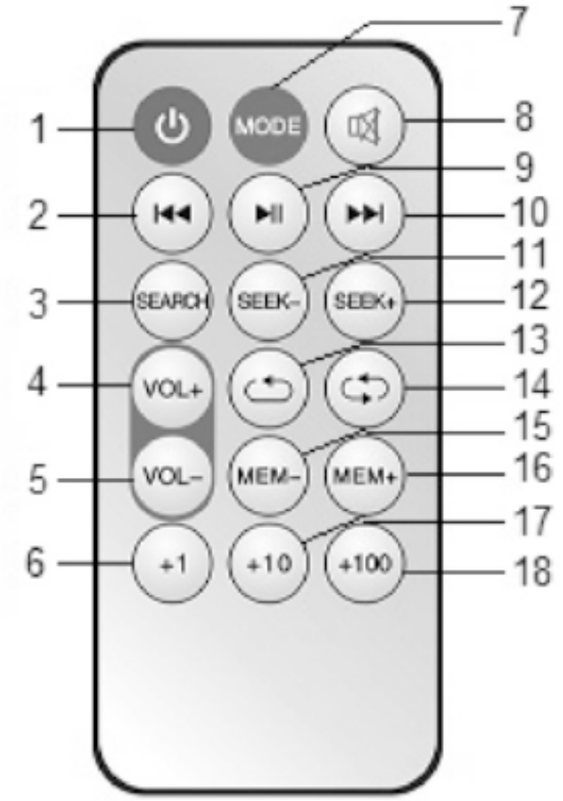

No	FUNCIÓN	Funcionamiento
1	BOTÓN DE ENCENDIDO	Para encender el altavoz o ponerlo en modo de espera.
2	⏮	Haga una pulsación corta para la pista anterior. En modo FM, la pulsación corta va hacia atrás
3	BÚSQUEDA	En modo FM, pulse breve una vez para iniciar automáticamente la búsqueda de emisora y guardarla en la memoria.
4	VOL+	Mantenga pulsado el botón para aumentar el volumen
5	VOL–	Mantenga pulsado el botón para reducir el volumen
6	+1	Pulse breve "+1" cada vez que pretenda seleccionar la música.
7	MODO	Seleccione el medio: Bluetooth / USB / FM /AUX
8	MUTE (Silenciar)	Pulse breve una sola vez para dejarlo en silencio y pulse de nuevo para escuchar.
9	⏯	Pulse breve para detener la música y pulse de nuevo para reanudar la reproducción.
10	⏭	Pulse breve para avanzar a la pista siguiente. En modo FM, la pulsación breve avanzará en la lista.

11	SEEK-	En modo FM pulse breve una vez para iniciar automáticamente la búsqueda de emisora y reproducir (desde alta a baja emisión).
12	SEEK+	En modo FM pulse breve una vez para iniciar automáticamente la búsqueda de emisora y reproducir (desde baja a alta emisión).
13		Para volver a escuchar una canción con el dispositivo USB, pulse breve una vez en "ONE", que aparece en el panel de pantalla LED
14		Para volver a escuchar su lista de reproducción con el dispositivo USB, pulse breve una vez en "ALL", que aparece en el panel de pantalla LED.
15	MEM–	En modo FM, pulse breve para retroceder a la emisora guardada.
16	MEM+	En modo FM, pulse breve para ir a la siguiente emisora guardada.
17	+10	Pulse breve "+10" cada vez que pretenda seleccionar la música.
18	+100	Pulse breve el botón "+100 " para seleccionar las canciones.

Nota: Algunos botones no se encuentran disponibles cuando el equipo opera en modo Bluetooth, modo radio o modo auxiliar.

INSTRUCCIONES DE USO

Cargar el altavoz

El aparato cuenta con una batería recargable. Cuando la batería esté mojada, el aparato se apagará automáticamente. Tendrá que recargar la batería.

a.Ponga en OFF el conector "ON/OFF", que se encuentra en la parte trasera del altavoz. Usando el adaptador para cargar el altavoz tardará aproximadamente 3 horas para la carga completa.

b.Ponga en ON el conector "ON/OFF", que se encuentra en la parte trasera del altavoz. Al usar el adaptador, los indicadores rojos; el de espera y el símbolo de la batería, se iluminaran en el panel de pantalla LED. La carga completa del dispositivo se efectúa en aproximadamente 3 horas. El símbolo de la batería se apagará cuando la carga esté completa.

Instalación de las baterías

Cuando lo use por primera vez, retire la tapa protectora del compartimiento de la pila del mando a distancia.

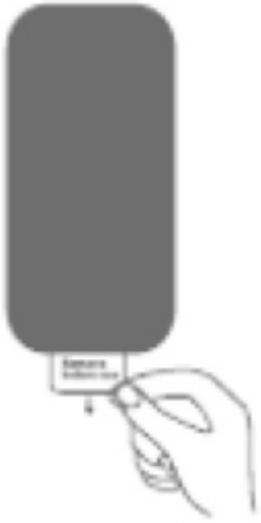

El mando a distancia incluye la pila (1 CR2025 pila de litio), que se substituye, cuando se agota, siguiendo los pasos a continuación:

1.Saque la bandeja de la pila del compartimiento del mando a distancia.

2.Coloque una nueva pila de botón CR2025 en la bandeja, siguiendo la polaridad indicada.

3.Cierre el compartimento de baterías.

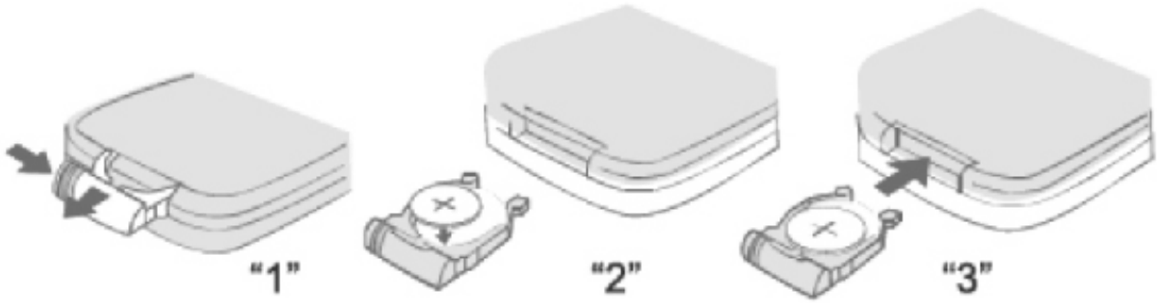

Distancia efectiva del transmisor a distancia

1. Si existe algún obstáculo entre el altavoz y el mando a distancia, es probable que el transmisor no funcione correctamente.

2. El transmisor a distancia puede no funcionar correctamente si el sensor del equipo se encuentra expuesto a la luz directa del sol, bombillas de incandescencia o fluorescencia u otras luces fuertes.

Encender / Apagar el Altavoz

1.Para encender el altavoz, deslice el conector "ON/OFF", en la parte trasera, para la posición ON. El indicador de espera se iluminará en rojo en el panel de pantalla LED. Luego, pulse breve el botón MODE del mando a distancia para encender el altavoz, con "BT" en el panel de pantalla LED.

2.Para apagar el altavoz, deslice el conector "ON/OFF", en la parte trasera, para la posición OFF.

Conectar su dispositivo con el altavoz Bluetooth

Su altavoz Bluetooth puede conectarse con cualquier dispositivo con Bluetooth habilitado a una distancia entre 7 y 10m. Siga los pasos a continuación.

1.Encienda el altavoz y verá "BT" en el panel de pantalla LED.

2."BT" destellará, lo cual indica que el altavoz ya se encuentra conectado.

3.Active el Bluetooth en su móvil, tableta u ordenador.

4.Se hará la búsqueda de dispositivos disponibles.

5.El nombre de conexión de su altavoz Bluetooth es"STBT50", conéctelo con este dispositivo.

6.Seleccione en la lista de dispositivos encontrados.

7. Cuando se solicite, introduzca la palabra clave '0000', para confirmar la conexión.

8.Una vez que la conexión se ha realizado, "BT" se estabiliza sin parpadear.

9.Si no ha podido conectar en el plazo establecido o si pretende conectar otro dispositivo, por favor vuelva a seguir los pasos antes mencionados.

10.Seleccione su música favorita del dispositivo Bluetooth y el altavoz Bluetooth la reproducirá.

Escuchar música sin cables

Para escuchar música sin cables, por favor asegúrese que su dispositivo (iPhone, Tableta u otro SmartPhone) se encuentra conectado con el Bluetooth del altavoz. Una vez conectado, puede escuchar música desde su dispositivo.

Función	Funcionamiento	Botón
Aumente el Volumen	Reproducir música	Para aumentar el volumen, gire el mando en el sentido de las agujas del reloj.
Disminuir el volumen	Reproducir música	Para disminuir el volumen, gire el mando en el sentido contrario a las agujas del reloj.
Pausa	Reproducir música	Pulse breve en **reproducción/ pausa**, para parar la música.
Reproducción	Pausa	Pulse breve en **reproducción/ pausa**, para reanudar la reproducción.
Pista siguiente	Durante la reproducción de música	Pulse el botón Siguiente Pista para saltar la próxima pista.
Pista Previa	Durante la reproducción de música	Pulse breve el botón de pista anterior para retroceder.

Nota: Las funciones mencionadas únicamente se pueden usar en modo Bluetooth. Es probable que en modo auxiliar necesite controlar las funciones en el dispositivo de origen.

Funciones FM

1.Encienda el altavoz

2.Pulse breve en el botón MODE del altavoz o del mando a distancia hasta lograr que la función de radio FM, con frecuencia entre 87.5 y 108MHz, aparezca en el panel de la pantalla LED.

3.Para búsqueda de emisora automática y para guardar, pulse el botón de búsqueda del mando a distancia durante 1 ó 2 segundos.

4.Pulse breve en la emisora siguiente o en la anterior para desplazarse por las emisoras de radio.

5.Regular el volumen: presione el mando para aumentar o disminuir el volumen

Función auxiliar del altavoz (para reproducir música desde un dispositivo sin Bluetooth)

1.Encienda el altavoz

2.Pulse breve en el botón MODE del mando a distancia hasta lograr que la función auxiliar “AU” aparezca en el panel de la pantalla LED.

3.Conecte el cable auxiliar (incluido) de 3.5mm, al puerto auxiliar del altavoz. Conecte la otra extremidad del cable a un dispositivo de audio (como un MP3, ordenador, tableta, etc.)

4.Seleccione su canción favorita en el dispositivo de origen.

5.Regular el volumen: presione el mando para aumentar o disminuir el volumen

Escuchar música usando la entrada USB

1.Encienda el altavoz.

2.Introduzca el dispositivo USB en el puerto USB. La música se reproducirá automáticamente y el panel de la pantalla LED mostrará “USB”.

3.Pulse el botón de pista siguiente o pista anterior para avanzar o retroceder en su lista de reproducción.

4.Pulse el botón Play/Pause para la reproducción o para una pausa de una pista;

5.Regular el volumen: presione el mando para aumentar o disminuir el volumen

Sugerencias

1.Pulse el botón "MODE" para cambiar los distintas modos del altavoz. Los modos son: Bluetooth / USB / Radio FM / AUX.

2.Apague el equipo cuando no lo usa, para ahorrar la carga de la batería.

Medidas para adoptar y evitar

No escuche música en volumen excesivamente alto ya que puede dañar su capacidad auditiva y/o afectar negativamente al equipo.
No use el equipo en entornos mojados o húmedos.

Especificaciones

Versión de Bluetooth	: 2.1+EDR
Rango de Bluetooth	: 8-10 metros
Salida de altavoz	: 2x3W (RMS)
Tiempo de utilización	: hasta 3 horas de música
Carga de tensión de entrada	: 5V CC
Tiempo de carga	: cerca de 3 horas.
Tamaño	: 5" x 5" x 18-1/4"
Peso	: 3.4 lb

Nota: La duración de la batería y el tiempo de carga pueden variar, según el uso y el tipo de dispositivos utilizados.

Solución de problemas

Problema	Posible causa	Solución
Bajo nivel de volumen	Origen (Tableta, teléfono móvil y ordenador portátil) volumen demasiado bajo.	Ajustar el volumen.
No hay sonido.	Origen (Tableta, teléfono móvil y ordenador portátil) apagado. Altavoz apagado. Bajar volumen en el origen. Pausar en el origen.	Encienda la fuente. Encienda el altavoz. Ajustar la fuente de volumen. Reproducir desde el origen.
No se puede conectar	Desconectar Bluetooth	Apague el altavoz y vuelva a encenderlo después de 30 segundos Mantenga el altavoz Bluetooth a una distancia de 90cm de su dispositivo habilitado para Bluetooth, mientras se procesa la conexión. Tras efectuar la conexión el indicador de LED "BT" se estabiliza.

Cuidado y mantenimiento

Limpie la unidad con un paño suave y húmedo. Nunca use productos químicos o abrasivos en el equipo.
Mantenga el equipo lejos de entornos mojados o húmedos.

El símbolo de recogida por separado de este equipo, indica que el producto necesita ser desechado en el lugar apropiado, una vez que ya no tenga utilización o se haya agotado. Para más información sobre sitios de reciclaje, contacte con las autoridades municipales.

Nota: iPod y iPhone son marcas registradas de Apple Inc., registradas en EE.UU. y otros países.

Hecho en China

Condiciones de Garantía

- Este equipo tiene garantía de 2 años a partir de la fecha original de compra.

- Serán exentas de la garantía las averías producidas por un uso incorrecto del aparato, malainstalación o instalados en lugares inapropiados para su buena conservación,
roturas,actualizaciones de software que no sean los facilitados por la marca, piezas desgastadas por supropio uso o por un uso no doméstico o inadecuado, así como, por manipulación por personas otalleres ajenos a nuestra empresa.

- Para que la garantía tenga validez, se deberá adjuntar la factura o tíquet de caja que corrobore la adquisición y fecha de venta de este producto.

El desechado correcto de este producto
(equipamiento electrico y electronico de desecho) (WEEE).
Su producto ha sido disenado y fabricado con materiales de alta calidad y

componentes que pueden ser reciclados y reutilizados.
Este simbolo indica que, al final de su vida util, el equipamiento electrico y electronico deben ser desechados por separado y no debe hacerse junto con los
desperdicios domesticos.
Por favor, deseche este equipo en su punto de reciclado local/recogida de desperdicios.
En la Union Europea hay sistemas de recogida especificos para los desechos electricos y electronicos usados. !Colabore en la proteccion de nuestro medio ambiente!

DECLARACIÓN DE CONFORMIDAD

Directiva(s) del Consejo con la(s) que se declara conformidad:

Directiva (1999/5/EC) - R&TTE
Directiva (2004/108/EC) - EMC
Directiva (2006/95/EC) - LVD
Directiva (2011/65/EU) - RoHS

Aplicación de las Normas:

EN 55013:2013
EN 55020:2007+A11:2011
EN 61000-3-2:2006+A1:2009+A2:2009
EN 61000-3-3:2013
EN 300 328 V1.8.1(2012-06)
EN 62479:2010
EN 301 489-1 V1.9.2(2011-09)
EN 301 489-17 V2.2.1(2012-09)

Fabricante: **AFEX SUNS, S.A.**

Dirección: **c/Metall 6-8, 08110, Montcada i Reixac**

Tipo de equipo: **Altavoz portátil**

Marca: **SUNSTECH**

Modelo.: **STBT50**

Nosotros, los abajo firmantes, declaramos bajo nuestra exclusiva responsabilidad el equipo especificado cumple con la(s) Directiva(s) y Norma(s) mencionadas que

Lugar: Barcelona

(Firma)

Víctor Planas Bas

(Nombre)

Fecha: 7 - Abril - 2016

Director General

(Cargo)

sunstech

HAUT-PARLEUR TOUR DE TABLE, RECHARGEABLE AVEC RADIO MF

MODÈLE N°: STBT50

MANUEL D'INSTRUCTIONS
VEUILLEZ LIRE TOUTES LES INSTRUCTIONS AVEC ATTENTION ET CONSERVEZ POUR UNE UTILISATION FUTURE

PRÉCAUTIONS DE SÉCURITÉ

Lisez attentivement les consignes de sécurité recommandées ci-dessous.

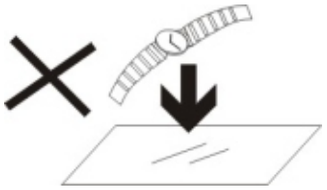

1.NE PAS mettre d'objets au-dessus de l'appareil, car ces objets peuvent le rayer.

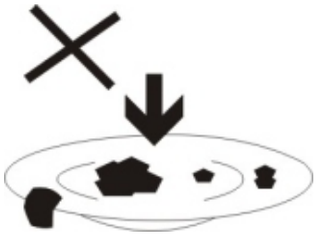

2.NE PAS exposer l'appareil à un environnement sale ou poussiéreux.

3.NE PAS placer l'appareil sur une surface non plane ou instable.

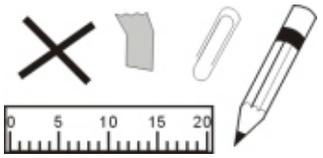

4.NE PAS introduire d'objets étrangers dans l'appareil.

5.NE PAS exposer l'appareil à un champ magnétique ou électrique trop fort.

6.NE PAS exposer l'appareil en plein soleil car vous risquez de l'endommager. l'endommager.
Veuillez le maintenir éloigné des sources de chaleur.

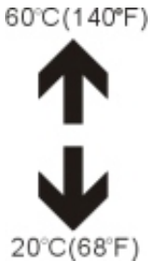

7.NE PAS laisser votre appareil sous une température supérieure à 40° C (104° F). La température interne de fonctionnement de cet appareil est comprise entre 20 °C (68 °F) et 60 °C (140 °F).

8.NE PAS utiliser cet appareil sous la pluie.

9.Veuillez vous renseigner auprès des Autorités Locales ou de votre détaillant concernant la mise au rebus des produits électroniques.

10.L'appareil et l'adaptateur peuvent produire de la chaleur au cours d'un chargement dans des conditions normales. A n d'éviter toute gêne ou blessure due à une exposition à la chaleur, veuillez NE PAS laisser l'appareil sur vos genoux.

11.PUISSANCE D'ENTREE Reportez-vous à l'étiquette apposée sur l'appareil et assurez-vous que l'adaptateur secteur est approprié. Veuillez utiliser uniquement les accessoires spéci és par le fabricant.

12.Nettoyez l'appareil à l'aide d'un chiffon doux. Si nécessaire, humidi ez légèrement le chiffon avant de nettoyer. Veuillez ne jamais utiliser de produits abrasifs ou nettoyants.

13.Veuillez toujours éteindre l'appareil pour installer ou retirer des périphériques qui ne supportent pas les branchements à chaud.

14.Débranchez l'appareil de la prise électrique et éteignez-le avant de le nettoyer.

15.NE PAS démonter l'appareil. Seul un technicien qualifié est habilité à effectuer les réparations.

16. L'appareil est doté d'ouvertures pour disperser la chaleur. NE PAS bloquer la ventilation de l'appareil, sinon il risque de surchauffer de donc de mal fonctionner.

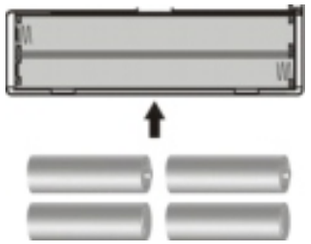

17.Risque d'explosion si la pile est remplacée par un modèle inadapté. Débarrassez-vous des piles conformément aux instructions.

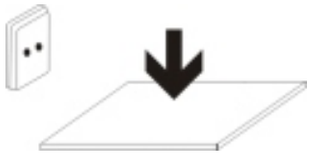

18.APPAREIL ENFICHABLE : La prise de courant doit être installée près de l'appareil et doit être facilement accessible.

Union européenne - Informations sur l'élimination

Le symbole ci-dessus signiEe que selon les lois et règlements locaux votre produit et / ou sa batterie doivent être éliminés séparément des ordures ménagres. Lorsque ce produit atteint sa En de vie, prenez-le à un point de collecte agréé par les autorités locales. Cette collecte et le recyclage de votre produit et / ou de sa batterie au moment de son élimination aideront à préserver les ressources naturelles et à garantir qu'il est recyclé d'une manire qui protge la santé humaine et l'environnement.

Pour commencer

- Retirez l'unité de la boite.
- Enlevez tout emballage du produit.
- Veuillez conserver tout l'emballage pour utilisation future.

Contenu de l'emballage

- HAUT-PARLEUR TOUR DE TABLE, RECHARGEABLE
- Adaptateur
- Cordon auxiliaire de 3,5 mm
- Télécommande (pile CR2025 incluse)
- MANUEL D'INSTRUCTIONS

Fonctionalités clés

- Le haut-parleur tour rechargeable de table - transmet sans fil de la musique de tout appareil audio tel qu'iPod, iTouch, iPad, smartphone Android, tablette, ordinateur portable et plus.
- Panneau d'affichage DEL
- Super son
- Conception élégante, portable avec poignée de transport robuste
- Se synchronise en quelques secondes
- Batterie rechargeable intégrée
- Radio MF intégrée, fente de lecteur USB et prise AUX
- Télécommande incluse

Instructions de sécurité

- Gardez l'unité loin des sources de chaleur, de la lumière solaire directe, de l'humidité, de l'eau et de tout autre liquide.
- N'utilisez pas l'unité si elle a été exposée à l'eau, à l'humidité ou à tout autre liquide pour prévenir un danger de décharge électrique, d'explosion et/ou de blessure à vous-même, de dommages à l'unité.
- N'utilisez pas cette unité si elle est tombée ou est endommagée de quelque façon que ce soit.
- Les réparations d'équipement électrique ne doivent être effectuées que par un électricien qualifié. Des réparations incorrectes peuvent mettre l'utilisateur en risque grave.
- N'utilisez pas l'unité avec des mains mouillées.
- Ne mettez aucun objet dans les ouvertures.
- Gardez l'unité sans poussière, peluche, etc.
- N'utilisez pas cette unité pour autre chose que son utilisation prévue.
- Gardez l'unité hors de la portée des enfants.
- Cet appareil n'est pas un jouet.
- N'utilisez pas l'écouteur à niveau élevé, cela peut endommager votre ouïe.
- La batterie (batterie ou piles ou bloc-piles) ne doit pas être exposée à une chaleur excessive tel que celle du soleil, d'un feu ou similaire.

DESCRIPTION DES PARTIES

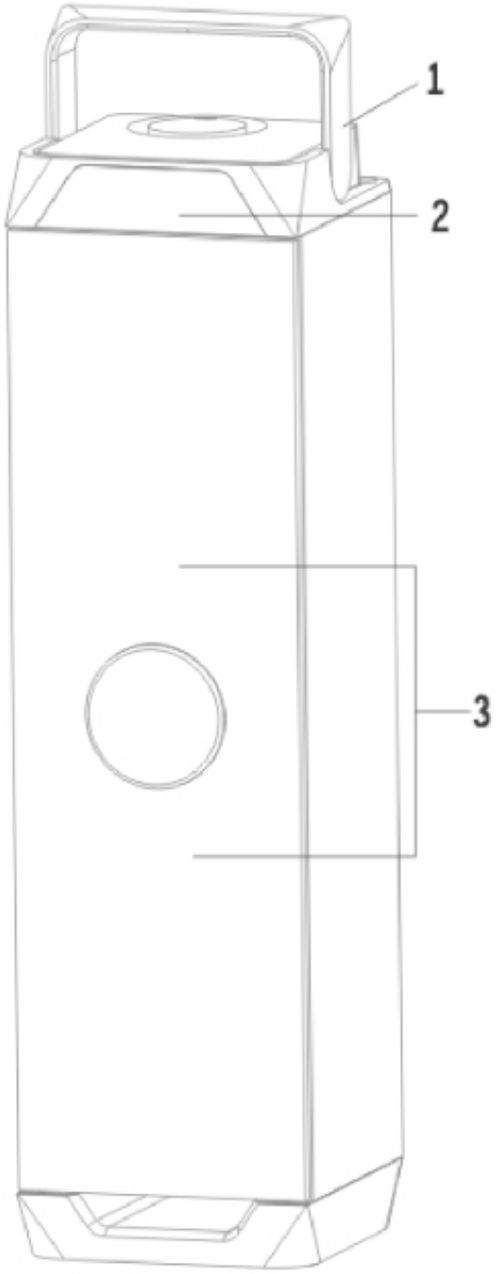

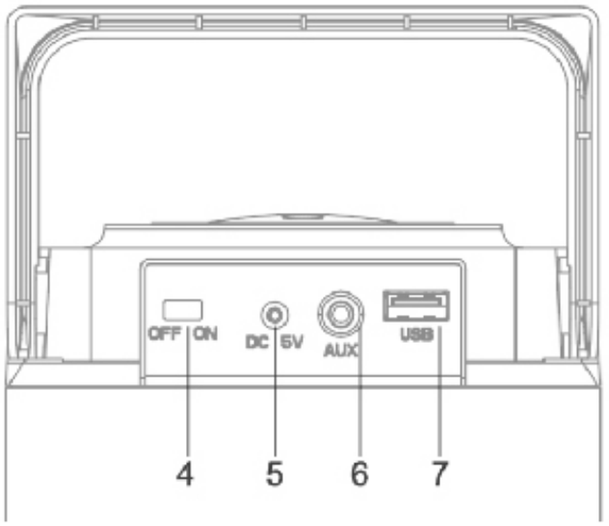

1.Poignée de transport	5.DC IN 5V
2.Panneau d'affichage DEL	6.Port auxiliaire
3.Hauts-parleurs	7.Port USB
4.Commutateur ON/OFF	

COMMANDE À DISTANCE :

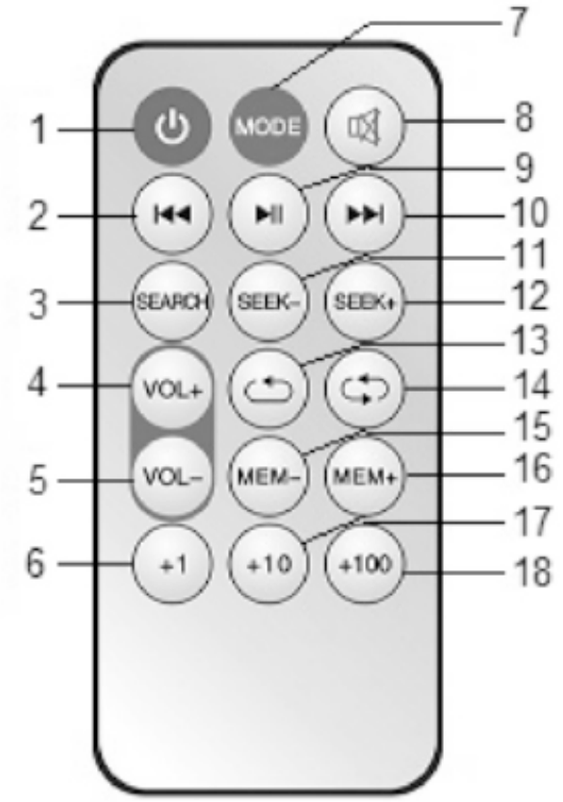

N°	Fonction	Fonctionnement
1	BOUTON DE MISE EN MARCHE	Pour mettre le haut-parleur en marche ou en mode veille
2	⏮	Un appui court sur le bouton ramène à la piste précédente. En mode MF, un appui court balayera en arrière
3	SEARCH [RECHERCHE]	En mode MF, un seul appui court pour lancer la recherche automatique de chaines et leur mise en mémoire.
4	VOL+	5. Maintenez appuyé le bouton pour augmenter le volume
5	VOL–	5. Maintenez appuyé le bouton pour diminuer le volume
6	+1	Chaque appui court sur le bouton fait passer à la chanson « +1 »
7	MODE	Sélectionnez entre Bluetooth / USB : FM / AUX
8	MUTE [SOURDINE]	Faites un appui court pour mettre en SOURDINE, refaites un appui court pour annuler la sourdine.
9	⏯	Appui court pour arrêter la musique, nouvel appui court pour reprendre la musique.
10	⏭	Un appui court sur le bouton fait sauter à la piste suivante. En mode MF, un appui court balayera en avant.

11	SEEK- [RECHERCHE-]	En mode MF, un appui court pour rechercher et jouer une nouvelle chaine (vers le bas)
12	SEEK+ [RECHERCHE+]	En mode MF, un appui court pour rechercher et jouer une nouvelle chaine (vers le haut)
13		En fonctionnement avec la clé USB, un appui court pour répéter la chanson lue avec « ONE » affiché sur le panneau d'affichage DEL.
14		En fonctionnement avec la clé USB, un appui court pour répéter la liste de chansons lues avec « ALL » affiché sur le panneau d'affichage DEL.
15	MEM–	En mode MF, un appui court pour aller à la station précédente en mémoire.
16	MEM+	En mode MF, un appui court pour aller à la station suivante en mémoire.
17	+10	Chaque appui court sur le bouton sélectionne « +10 » chansons.
18	+100	Chaque appui court sur le bouton sélectionne « +100 » chansons.

Remarque : Certains boutons ne sont pas utilisables en mode Bluetooth, mode radio ou mode Auxiliaire.

INSTRUCTIONS D'UTILISATION

Charge du haut-parleur

L’appareil a une batterie rechargeable intégrée. Quand la batterie est déchargée, l’appareil s'éteindra automatiquement. Vous devrez recharger la batterie.

a. Avec le bouton de mise en marche, au dos du haut-parleur, en position OFF. Utilisez unadaptateur pour recharger le haut-parleur. Une charge complète du haut-parleur prend environ 3 heures.

bAvec le bouton de mise en marche, au dos du haut-parleur, en position ON. Utilisez un adaptateur, l’indicateur rouge de veille et le symbole rouge de batterie s’éclaireront sur le panneau d’affichage DEL. Une charge complète de l’appareil prend environ 3 heures. Une fois l’appareil complètement chargé, le symbole rouge de batterie s’éteindra.

INSTALLATION DE LA PILE

La première fois, enlevez la languette d’isolation du compartiment de pile de la Télécommande.

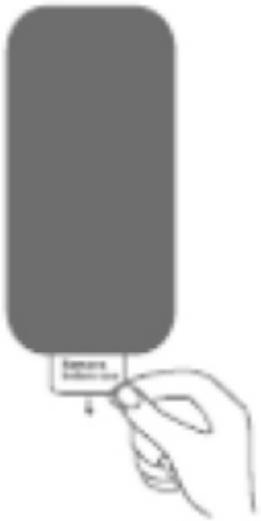

La télécommande comprend la pile (1 pile CR2025 au lithium); quand la pile est déchargée, remplacez-la comme ci-dessous :

1.Tirez le porte-pile hors du compartiment de pile de la télécommande.

2.Mettez une nouvelle pile bouton CR2025 dans l'emplacement du porte-pile selon la polarité indiquée.

3.Fermez le porte-pile.

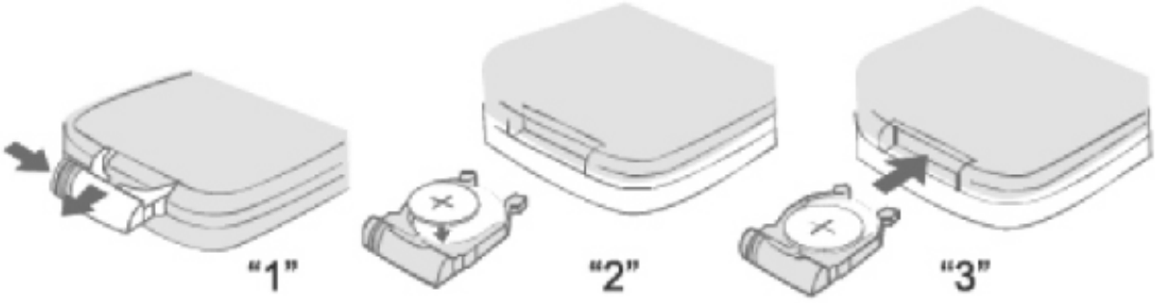

Portée du transmetteur à distance

1.Quand il y a un obstacle entre le haut-parleur et la télécommande, le transmetteur peut ne pas fonctionner.

2.Quand la lumière solaire directe ou celle d'une lampe à incandescence/lampe fluorescente ou celle d'une lumière forte frappe le capteur de la télécommande de l'unité, la télécommande peut ne pas bien fonctionner.

Mettre en marche / Arrêter le haut-parleur

1.Mettez en position ON le commutateur POWER de mise en marche au dos de l'appareil. Une indicateur rouge de veille s'éclairera sur le panneau d'affichage DEL. Faites alors un appui cour sur le bouton MODE de la télécommande avec "BT"affiché sur le panneau d'affichage DEL.

2.Mettez en position OFF le commutateur POWER de mise en marche au dos de l'appareil pour éteindre l'appareil.

Appairage de votre périphérique avec le haut-parleur Bluetooth

Votre haut-parleur Bluetooth peut transmettre sans fil de l'audio de n'importe quel périphérique ayant Bluetooth activé, situé jusqu'à 7-11 mètres. Suivez simplement les étapes suivantes.

1.Mettez le haut-parleur en marche et vous verrez « BT » affiché sur le panneau d'affichage DEL.

2.« BT » clignotera pour indiquer que le haut-parleur est en mode appairage.

3.Mettez en marche Bluetooth sur votre téléphone portable, tablette ou ordinateur.

4.Il recherche les appareils.

5.Le nom d'appairage de votre haut-parleur Bluetooth est « STBT50 », appairez-le à ce périphérique.

6.Sélectionnez-le sur la liste des appareils découverts.

7.Si nécessaire, saisissez le mot de passe '0000' pour confirmer l'appairage.

8.Une fois l'appairage réussi, « BT » ne clignotera plus.

9.Si l'appairage ne réussit pas dans le délai, ou si vous voulez l'appairer avec un autre périphérique, veuillez répétez les étapes ci-dessus.

10.Sélectionnez votre chanson préférée sur le périphérique Bluetooth et la musique sera transmise par le haut-parleur Bluetooth.

Écouter sans fil de la musique

Veuillez vous assurer que votre périphérique (iPhone, tablette ou autre smartphone) est appairé au haut-parleur Bluetooth pour transmettre sans fil de la musique. Une fois appairé, lisez la musique de votre périphérique.

Fonction	Fonctionnement	Bouton
Augmenter le volume	Lecture de musique	Faites tourner le bouton Volume Up/Down dans le sens horaire pour augmenter le volume
Diminuer le volume	Lecture de musique	Faites tourner le bouton Volume Up/Down dans le sens anti-horaire pour diminuer le volume
Pause	Lecture de musique	Faites un appui court sur le bouton **Play / Pause** pour interrompre la musique.
Lecture	Pause	Faites un appui court sur le bouton **Play / Pause** pour reprendre la lecture de la musique.
Piste suivante	En lisant de la musique	Un appui court sur le bouton Next Track fait sauter à la piste suivante.
Piste précédente.	En lisant de la musique	Un appui court sur le bouton Previous Track fait sauter à la piste précédente.

Remarque : Les fonctions précédentes ne peuvent être utiliséées qu'en mode Bluetooth. En mode Aux, vous pouvez avoir à commander à partir de votre appareil source.

Fonction MF

1. Mettez le haut-parleur en marche.

2.Faites des appuis courts sur le bouton MODE du haut-parleur ou de la commande jusqu'à la fonction radio MF avec la fréquence entre 87,5 et 108 MHz affichée sur le panneau d'affichage DEL.

3.Appuyez sur le bouton SEARCH de la télécommande pendant 1-2 secondes pour la recherche et la mise en mémoire automatique des chaines.

4.Faites un appui court sur le bouton Next Station ou Previous Station pour écouter la station de radio suivante ou précédente.

5. Faites tourner le bouton Volume Up/Down pour augmenter / diminuer le volume

Fonction Aux du haut-parleur (pour lire de la musique à partir d'appareils non-Bluetooth)

1.Mettez le haut-parleur en marche.

2. Faites des appuis courts sur le bouton MODE de la télécommande jusqu'à la fonction « AU » soit affichée sur le panneau d'affichage DEL.

3.Branchez le cordon auxiliaire de 3,5 mm (compris) à la prise auxiliaire du haut-parleur. Et raccordez l'autre extrémité du cordon à un appareil audio (lecteur MP3, ordinateur / tablette, etc.).

4.Sélectionnez votre chanson préférée sur l'appareil source et lisez.

5.Faites tourner le bouton Volume Up/Down pour augmenter / diminuer le volume

Écouter de la musique à partir de la fente pour cléé USB.

1. Mettez le haut-parleur en marche.

2.Insérez une clé USB dans la fente de clé USB. La musique sera automatiquement transmise avec « USB » affiché sur le panneau d'affichage DEL.

3.Appuyez sur le bouton Next Track ou Previous Track pour avancer ou reculer sur votre liste de lecture.

4. Appuyez sur le bouton PLAY/PAUSE pour lire une piste ou pauser la lecture.

5. Faites tourner le bouton Volume Up/Down pour augmenter / diminuer le volume

Conseils!!

1.Appuyez sur le bouton « MODE » pour passer à différentes fonctions du haut-parleur.
Les fonctions sont - Bluetooth / Clé USB / Radio MF / AUX.

2.Quand l'unité n'est pas utilisée, étéignez l'appareil pour economiser la batterie.

À faire et À ne pas faire

Ne lisez pas de la musique à des niveaux excessifs car cela pourrait affecter négativement votre ouïe et/ou l'équipement.
N'utilisez pas dans des environnements mouillés ou humides.

Spécifications

Version Bluetooth	: 2.1+EDR
Portée Bluetooth	: 8-10 mètres
Puissance de sortie du haut-parleur	: 2 x 3 W(RMS)
Temps de fonctionnement	: musique jusqu'à pendant 3 heures
Tension d'entrée de charge	: CC 5V
Temps de charge	: environ 3 heures
Dimensions	: 5" x 5" x 18-1/4"
Poids	: 3,4 lb

Remarque : La durée de vie de la batterie et le temps de charge peuvent varier selon l'utilisation et le type d'appareils utilisés.

Dépannage

Problème	Cause possible	Solution
Niveau sonore bas	Volume de la source (tablette, téléphone/ordinateur portable, etc.) trop bas	Réglez le volume de la source.
Pas de son	Source (tablette, téléphone/ordinateur portable, etc.) \ éteinte. Haut-parleur éteint. Volume de la source très bas. Lecture en pause sur la source.	Mettez la source en marche. Mettez le haut-parleur en marche. Réglez le volume de la source. Lisez la source.
Appairage impossible	Bluetooth désactivé	Éteignez le haut-parleur, puis remettez-le en marche après environ 30 secondes. Gardez votre haut-parleur Bluetooth et votre périphérique avec Bluetooth activé à une distance de 1 mètre durant l'appairage. Après un appairage réussi, l'indicateur LED « BT » aura une couleur fixe.

Soin et Entretien

Nettoyez l'unité avec un tissu doux humide. N'utilisez jamais de produits chimiques ou d'abrasifs durs.
Gardez cette unité éloignée des environnements mouillés ou humides.

Le symbole de poubelle à roues avec une croix dessus sur cet article indique que ce produit doit être éliminé d'une façon conviviale à l'environnement quand il n'est plus utilisable ou usé. Contactez vos autorités locales pour les détails sur où apporter cet article pour le recyclage.

Remarque : iPod et iPhone sont des marques déposées de Apple Inc, aux États-Unis et dans \ d'autres pays.

Fabriqué en Chine

Condition de la garantie

- Ce produit est garanti 2 ans à compter de la date d’achat.

- La garantie ne comprend pas les pannes dues à une mauvaise utilisation du produit, unemauvaise installation ou une installation dans des endroits non adaptés pour la bonnemaintenance du produit, des défauts, mises à jour des produits qui ne sont pas fournis par lamarque, les pièces mal utilisées ou qui ne sont pas destinées à une utilisation domestique ou sontutilisées de manière inappropriée. Sont également non comprises dans la garantie les pannes dues à des manipulations des produitspar des personnes physiques ou morales autres que notre société.

- Pour toute réclamation concernant les termes de la garantie, le ticket de caisse doit être joint.

Se débarrasser correctement de ce Produit

Déchets d'équipements électriques et électroniques (WEEE)
Votre produit est conçu et fabriqué avec des matériaux et des composants de haute qualité qui peuvent être recyclés et réutilisés.

Ce symbole signifie que l'équipement électrique et électronique, une fois usagé, doit être traités séparément des déchets ménagers.

Veuillez déposer cet équipement dans le point de collecte/ recyclage des déchets de votre quartier.

Au sein de l'Union Européenne, il existe des systèmes de collecte séparés pour les produits électriques et électroniques usagés. Merci de nous aider à protéger l'environnement dans lequel nous vivons !

DÉCLARATION DE CONFORMITÉ

Directive du Conseil auxquelles la conformité est déclarée :

Directive (1999/5/EC) - R&TTE
Directive (2004/108/EC) - EMC
Directive(2006/95/EC)- LVD
Directive (2011/65/EU) - RoHS

Application des normes :

EN 55013:2013
EN 55020:2007+A11:2011
EN 61000-3-2:2006+A1:2009+A2:2009
EN 61000-3-3:2013
EN 300 328 V1.8.1(2012-06)
EN 62479:2010
EN 301 489-1 V1.9.2(2011-09)
EN 301 489-17 V2.2.1(2012-09)

Nom du fabricant : **AFEX SUNS, S.A.**

Adresse du fabricant : **c/Metall 6-8, 08110, Montcada i Reixac**

Type d'équipement : **Haut-parleur portatif**

Marque Commerciale : **SUNSTECH**

Modèle n° : **STBT50**

Nous, soussignés, déclarons sous notre seule responsabilité que l'appareil spécifié est conforme aux directives et normes ci-dessus

Lieu : Barcelone

(Signature)

Víctor Planas Bas

(Nom complet)

Date : Le 7 Avril 2016

Directeur général __

(Fonction)

sunstech

COLUNA EM TORRE RECARREGÁVEL PARA PORTÁTIL COM RÁDIO FM

MODELO N.º: STBT50

MANUAL DE INSTRUÇÕES
LEIA TODAS AS INSTRUÇÕES ATENTAMENTE E GUARDE-AS PARA UM USO FUTURO

PRECAUÇÕES DE SEGURANÇA

Leia as seguintes precauções de segurança recomendadas cuidado.

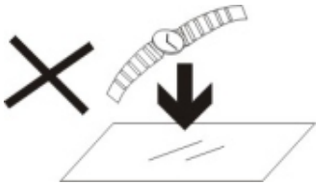

1.NÃO coloque objetos em cima do aparelho, uma vez que estes o podem riscar.

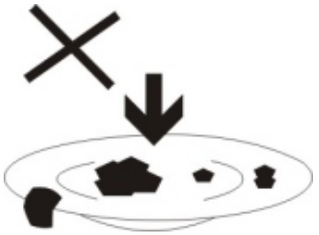

2.NÃO exponha o aparelho a ambientes sujos ou com pó.

3.NÃO coloque o aparelho numa superfície desnivelada ou instável.

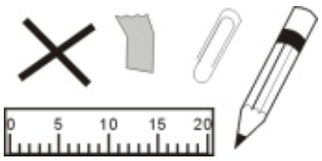

4.NÃO introduza objetos estranhos no aparelho.

5.NÃO exponha o aparelho a campos magnéticos ou elétricos

6.NÃO exponha o aparelho à luz direta do sol, uma vez que isto o pode danificar. Mantenha o aparelho afastado de fontes de calor.

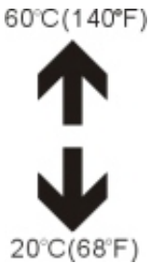

7. NÃO guarde o aparelho em zonas com temperatura superior a 40º C (104º F). A temperatura interna de funcionamento deste aparelho é de 20ºC (68 °F) a 60 °C (140 °F).

8.NÃO use o aparelho à chuva.

9.Consulte as autoridades locais ou o revendedor relativamente à eliminação correta de aparelhos eletrónicos.

10.O aparelho e o adaptador podem produzir calor durante o seu normal funcionamento de carga.
Para evitar o desconforto ou lesões causados pela exposição ao calor, NÃO deixe o aparelho no seu colo.

11.CAPACIDADE DA POTÊNCIA DE ENTRADA: Consulte a etiqueta de voltagem do aparelho e assegure-se que o adaptador de corrente respeita a tensão. Use apenas acessórios especiccados pelo fabricante.

12.Limpe o aparelho com um pano suave. Se necessário humedeça ligeiramente o pano antes de proceder à limpeza. não use nunca soluções abrasivas ou detergentes.

13.Desligue sempre o aparelho antes de proceder à instalação ou remoção de aparelhos que não suportem hot-plug.

14.Desligue o aparelho da tomada elétrica antes de o limpar.

15.NÃO desmonte o aparelho. Só um técnico de serviço autorizado deve proceder a reparações.

16O aparelho dispõe de aberturas destinadas a libertar calor. NÃO bloqueie a ventilação do aparelho, uma vez que este pode aquecer e avariar-se.

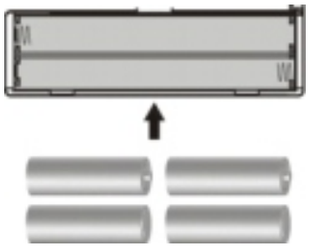

17.A substituição da bateria por um tipo incorreto comporta um risco de explosão. Retire as baterias usadas de acordo com as instruções.

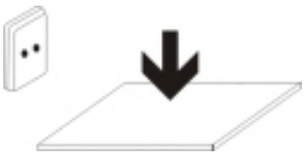

18.EQUIPAMENTO LIGÁVEL: a tomada deve estar instalada perto do equipamento e deve ser de fácil acesso.

União Europeia: informação sobre resíduos

O símbolo anterior indica que, de acordo com as normas locais, o seu produto e/ou a sua bateria deverão ser eliminados separadamente dos resíduos domésticos. Quando este produto alcançar o final da sua vida útil, deverá levá-lo a um ponto de recolha designado pelas autoridades locais. A recolha seletiva e a reciclagem do produto e/ou da sua bateria no momento da sua eliminação ajudarão a proteger os recursos naturais e a garantir a sua reciclagem de forma que proteja a saúde das pessoas e o ambiente.

Iniciação

- Retire a unidade da caixa.
- Retire a embalagem do produto.
- Conserve toda a embalagem para futuras consultas

Conteúdo da embalagem

- Coluna de Torre Recarregável para Portátil
- Adaptador
- Cabo auxiliar de 3,5mm
- Comando de Controlo Remoto (Pilha Tipo Botão CR2025 Incluída)
- Manual de Instruções

Principais características

- Coluna de Torre Recarregável para Portátil - Transmite música sem fios a partir de qualquer dispositivo de áudio como iPod, iTouch, iPhone, iPad ou Smartphone Android, Tablets, computadores portáteis mais.
- Painel de Visor LED
- Excelente Som
- Design Elegante e Portátil com alça resistente
- Sincroniza em Segundos
- Bateria recarregável incorporada
- Rádio FM incorporado, ranhura USB e ficha AUX
- Controlo remoto incluído

Instruções de Segurança

- Mantenha afastado de fontes de calor, da luz direta do sol, da humidade, a água ou de outros líquidos.
- Não opere o aparelho se este tiver sido exposto à água, humidade ou quaisquer outros líquidos para evitar um choque elétrico, explosão e/ou lesões a si mesmo e danos na unidade.
- Não use a unidade depois de cair ou danificar.
- As reparações de equipamento elétrico apenas devem ser efetuadas por pessoal qualificado. As reparações inadequadas podem colocar o utilizador em risco
- Não utilize a unidade com as mãos molhadas.
- Não coloque objetos sobre qualquer uma das aberturas.
- Mantenha a unidade sem pó, cotão, etc.
- Não utilize este aparelho para outro fim que não para o qual desenhado.
- Mantenha a unidade fora do alcance das crianças.
- Este aparelho não é um brinquedo.
- Não utilize o aparelho a níveis excessivos visto que podem provocar danos na audição.
- A bateria (bateria ou baterias instaladas) não deve ser exposta a calor excessivo tal como a luz solar, incêndios ou similares.

DESCRIÇÃO DAS PEÇAS (Coluna):

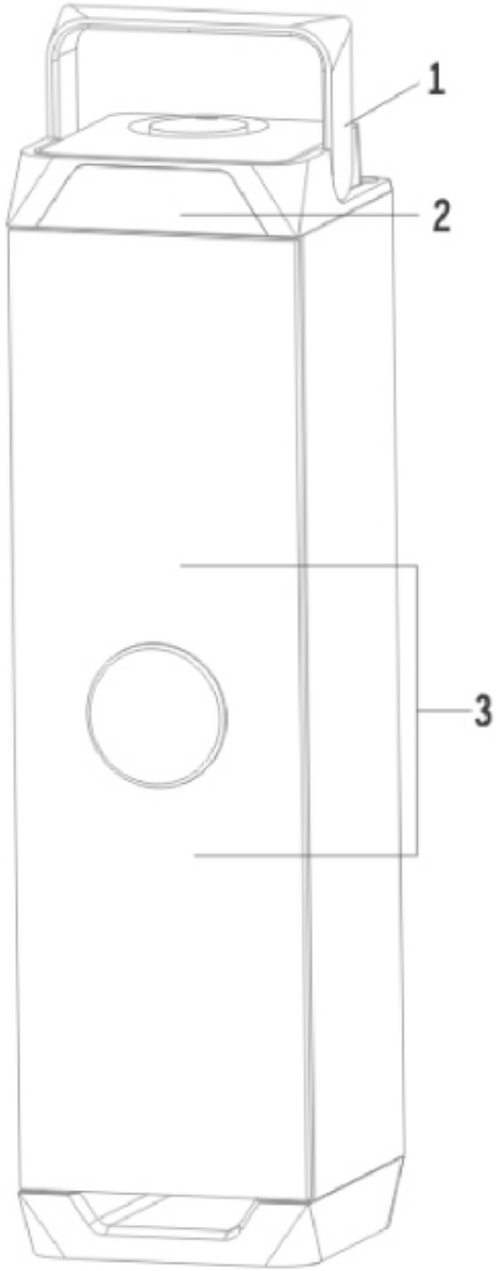

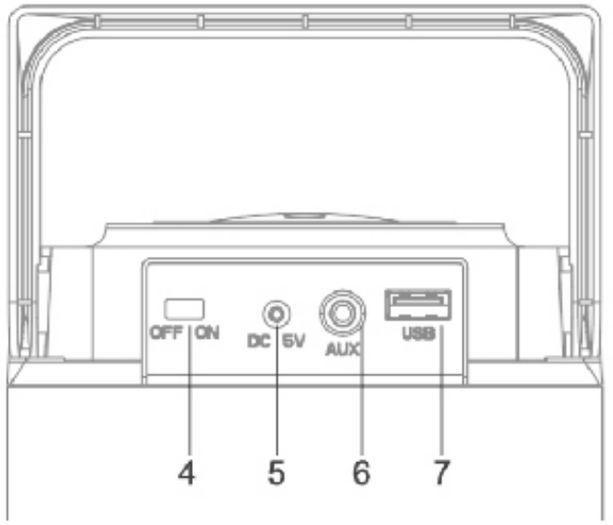

1. Asa de transporte	5. DC IN 5V
2. Painel de Visor LED	6. Porta Auxiliar
3. Altifalantes	7. Porta USB
4. Interruptor On/Off (ligar/desligar)	

CONTROLO REMOTO:

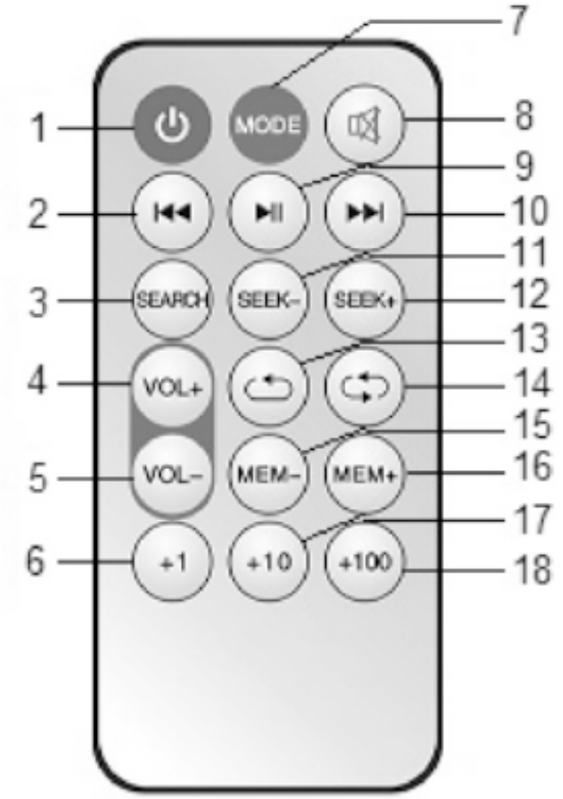

N°	Função	Funcionamento
1	BOTÃO DE LIGAÇÃO	Para ligar a coluna ou colocar a coluna no modo standby
2	⏮	Prima brevemente o botão para a faixa anterior. No modo FM, ao premir brevemente procurará sintonia no sentido inverso
3	SEARCH	No modo FM, prima brevemente uma vez para iniciar a busca automática de canais e guardar na memória.
4	VOL+	Prima a mantenha premido o botão para aumentar o volume
5	VOL–	Prima a mantenha premido o botão para reduzir o volume
6	+1	Prima brevemente o botão cada vez que seleciona canções "+1".
7	MODO	Escolha entre Bluetooth / USB / FM / AUX
8	MUTE (Silenciar)	Prima brevemente uma vez para silenciar, prima brevemente de novo para desfazer a ação.
9	⏯	Prima brevemente para parar a música e prima novamente para retomar a música.
10	⏭	Prima brevemente o botão para passar para a faixa seguinte. No modo FM, ao premir brevemente procurará sintonia para a frente.

11	SEEK-	No modo FM, prima brevemente uma vez para procurar e reproduzir um novo canal (de canal alto para baixo).
12	SEEK+	No modo FM, prima brevemente uma vez para procurar e reproduzir um novo canal (de canal baixo para alto).
13		No funcionamento da unidade USB, prima brevemente uma vez para repetir a música a ser reproduzida com "ONE" a ser indicado no painel do visor LED.
14		No funcionamento da unidade USB, prima brevemente uma vez para repetir as listas de músicas a reproduzir com "ALL" a ser indicado no painel do visor LED.
15	MEM–	No modo FM, prima brevemente para a estação FM anterior na memória.
16	MEM+	No modo FM, prima brevemente para a estação FM seguinte na memória.
17	+10	Prima brevemente o botão cada vez que seleciona canções "+10".
18	+100	Prima brevemente o botão cada vez que selecionar canções "+100".

Nota: Alguns botões não funcionam quando o produto é operado no modo Bluetooth, modo de rádio ou no Modo Auxiliar.

INSTRUÇÕES DE UTILIZAÇÃO

Carregar a coluna

O aparelho tem uma bateria recarregável incorporada. Quando a bateria estiver descarregada, o dispositivo desligar-se-á automaticamente. Teria que recarregar a bateria.

a.Com o interruptor POWER "ON/OFF" na parte traseira da coluna na posição OFF (desligado). Usando o Adaptador para carregar a coluna. Isto demora cerca de 3 horas para carregar completamente a coluna.

b.Com o interruptor POWER "ON/OFF" na parte traseira da coluna na posição ON (ligado). Usando o adaptador, a luz indicadora de standby vermelha e o símbolo da bateria vermelho acender-se-ão no painel do visor LED. Isto demora cerca de 3 horas para carregar completamente o aparelho. Assim que o dispositivo estiver totalmente carregado, o símbolo da bateria vermelho desligar-se-á.

Instalação das baterias

Na primeira utilização, remova a fita de isolamento do compartimento da pilha do comando de controlo remoto.

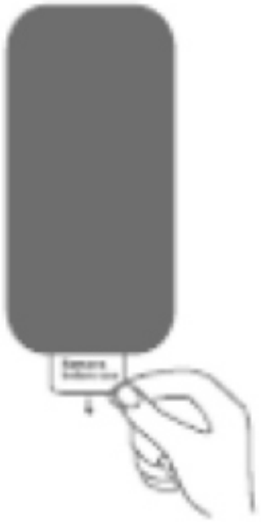

O Comando de Controlo Remoto inclui a pilha (1 pilha de lítio CR2025); quando a pilha estiver gasta, substitua a pilha conforme indicado abaixo:

1.Puxe a caixa da pilha para fora do compartimento da pilha do Comando de Controlo\] Remoto.

2.Coloque a nova pilha tipo botão CR2025 na ranhura da caixa, conforme a polaridade indicada.

3.Feche o compartimento da bateria.

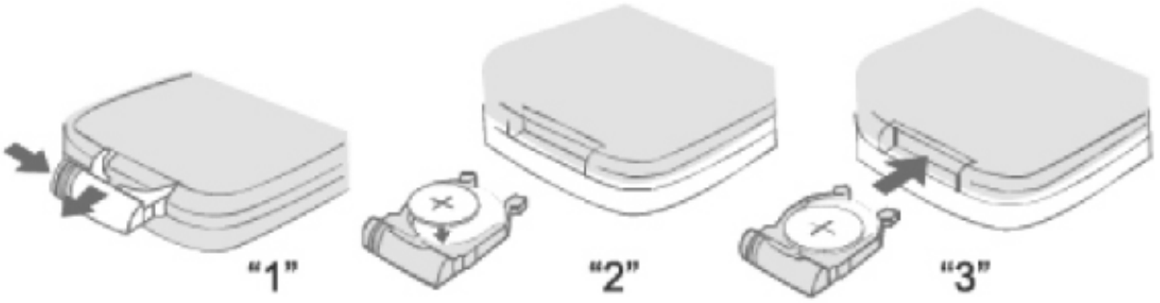

Distância de Funcionamento do Transmissor Remoto

1.Quando existe um obstáculo entre a coluna e o comando de controlo remoto, o transmissor poderá não funcionar

2.Quando há luz direta do sol ou uma lâmpada incandescente, lâmpada fluorescente ou qualquer outra luz forte a embater no Sensor do Comando de Controlo Remoto da unidade, a operação remota poderá não funcionar bem.

Ligar/desligar o Altifalante

1.Para ligar, ative a coluna deslizando o interruptor POWER "ON/OFF" na parte traseira para a posição ON. A luz indicadora vermelha de standby acende-se no painel do visor LED. Em seguida, prima brevemente o botão MODE do comando de controlo remoto para ligar a coluna com "BT" indicado no painel do visor LED.

2.Para desligar, deslize o interruptor POWER "ON/OFF" na parte traseira para a posição OFF.

Emparelhar o seu dispositivo com a Coluna Bluetooth

A sua Coluna Bluetooth pode transmitir áudio sem fios a partir de qualquer dispositivo com Bluetooth no espaço de 26-33 pés (8 a 10 metros). Basta seguir os passos abaixo.

1.Ligue a coluna e verá 2BT" indicado no painel do visor LED.

2."BT" piscará e isto indica que a coluna está agora no modo de emparelhamento. 3.

3.Ative o Bluetooth no seu Telemóvel, Tablet ou Computador.

4. Este procurará vários dispositivos.

5.O nome de emparelhamento da nossa Coluna Bluetooth é "STBT50", emparelhe-o com este dispositivo.

6.Selecione-o a partir da lista de Dispositivos Procurados.

7.Se necessário, introduza a palavra-passe "0000" para confirmar para finalizar o emparelhamento.

8.Uma vez emparelhado com sucesso, "BT" ficará aceso fixamente sem piscar.

9. Caso não consiga emparelhá-lo dentro do tempo estabelecido ou deseja emparelhá-lo com um novo dispositivo, agradecemos que repita os passos descritos acima.

10.Selecione sua música favorita do dispositivo Bluetooth e a música será agora transmitida através da coluna Bluetooth.

Ouvir Música Sem Fios

Certifique-se de que o seu dispositivo (iPhone, Tablet ou outro Smartphone) está emparelhado com a Coluna Bluetooth para transmitir música sem fios. Uma vez emparelhado, reproduza música a partir do seu dispositivo.

Função	Funcionamento	Botão
Aumente o Volume	Reproduzir música	Rode o manípulo de Aumentar/Reduzir o volume no sentido dos ponteiros do relógio para aumentar o volume
Reduzir o volume	Reproduzir música	Rode o manípulo de Aumentar/Reduzir o volume no sentido contrário ao dos ponteiros do relógio para reduzir o volume
Pausa	Reproduzir música	Prima brevemente o botão **Play/Pause** para pausar a música
Reprodução	Pausa	Prima brevemente o botão **Play/Pause** para retomar a música
Faixa seguinte	Durante a reprodução de música	Prima brevemente o botão Faixa Seguinte para passar para a faixa seguinte
Faixa anterior	Durante a reprodução de música	Prima brevemente o botão Faixa Anterior para passar para a faixa anterior

Nota: As funções acima só podem ser usadas no modo Bluetooth. No modo Aux, poderá precisar controlar através do seu dispositivo-fonte.

Funções de FM

1. Ligue a coluna

2.Prima brevemente o botão MODE na coluna ou no comando de controlo remoto cada vez até que alcance a função de rádio FM com frequência entre 87,5 a 108MHz indicada no painel do visor LED.

3.Pressione o botão SEARCH (busca) no comando de controlo remoto durante 1-2 segundos para a busca automática de canal e armazenamento na memória.

4.Prima brevemente o botão Estação Seguinte ou Estação Anterior para ouvir a estação de rádio seguinte ou anterior.

5.Rode o manípulo de Aumentar/Reduzir o volume para aumentar/reduzir o volume.

Função AUX da Coluna (para reproduzir música a partir de dispositivos não-Bluetooth)

1.Ligue a coluna

2.Prima brevemente o botão MODE no comando de controlo remoto de cada vez até que alcance a função Aux com "AU" indicado no painel do visor LED.

3.Conecte o cabo auxiliar de 3.5 mm (incluído) à porta auxiliar da coluna. E conecte a outra extremidade do cabo a um dispositivo de áudio (como um leitor MP3, computador, tablet, etc.).

4.Selecione a sua música preferida no dispositivo de origem e reproduza.

5.Rode o manípulo de Aumentar/Reduzir o volume para aumentar/reduzir o volume.

Ouvir Música ao usar a ranhura USB

1. Ligue a coluna

2.Insira a unidade de memória USB na porta USB. A música seria automaticamente transmitida com "USB" indicado no painel do visor LED.

3.Prima o botão Faixa Seguinte ou Faixa Anterior para se mover para a frente ou para trás na sua lista de reprodução.

4. Prima o botão Play/Pause para reproduzir ou pausar uma pista.

5. Rode o manípulo de Aumentar/Reduzir o volume para aumentar/reduzir o volume.

Dicas!

1. Prima o botão "MODE" para alternar entre as diferentes funções da coluna. As funções são – Bluetooth / unidade USB / Rádio FM / AUX.
2. Quando a unidade não estiver em uso, desligue o dispositivo para poupar a carga da bateria.

A fazer e não fazer

Não reproduza a música a níveis excessivos visto que isso pode impactar a capacidade auditiva e/ou o equipamento negativamente.
Não utilize em ambientes molhados ou húmidos.

Especificação

Versão de Bluetooth	: 2.1+EDR
Intervalo de Bluetooth	: 27 - 33 pés (8 a 10m)
Saída da coluna	: 2x3W (RMS)
Autonomia	: música até 3 horas
Potência de entrada nominal	: DC 5V
Tempo de carregamento	: cerca de 3 horas
Dimensões	: 5" x 5" x 18-1/4"
Peso	: 3.4 lb

Nota: A duração da bateria e o tempo de carregamento podem variar consoante a utilização e os tipos de dispositivos utilizados.

Resolução de problemas

Problema	Causa possível	Solução
Baixo nível de som	Volume da fonte (Tablet, Telemóvel, Portátil, etc.) muito baixo.	Ajustar o volume fonte.
Nenhum ruído.	Fonte (Tablet, Telemóvel, Portátil, etc.) desligada. Altifalante desligado. Volume da fonte reduzido. Meio em pausa na fonte.	Ligue a fonte. Ligue a coluna. Ajusta a fonte de volume. Reproduza o meio a partir da fonte.
Não é possível emparelhar	Bluetooth desligado	Desligue a Coluna e, em seguida, ligue a coluna após cerca de 30 segundos. Mantenha a sua Coluna Bluetooth e o dispositivo com Bluetooth dentro de um espaço de 3 pés (1 m) um do outro durante o processo de emparelhamento. Após um emparelhamento bem-sucedido, a luz indicadora LED de "BT" ficará em cor sólida.

Cuidados e manutenção

Limpe a unidade com um pano suave. Nunca use produtos químicos ou abrasivos duros. Mantenha esta unidade afastada de ambientes molhados ou húmidos.

O símbolo do caixote do lixo cruzado neste item indica que este produto precisa ser eliminado de uma forma que respeite o ambiente quando o aparelho já não tiver qualquer uso ou se tenha desgastado. Contacte as autoridades locais para pormenores sobre onde levar o item para a reciclagem.

Nota: iPod e iPhone são marcas registadas de Apple Inc, registada nos EUA e outros países.

Fabricado em China

Condições de Garantía

- Este equipamento tem garantia de 2(dois) anos a partir da data original de compra.

- Estaram isentas da garantía as avarías causadas pelo uso incorrecto do aparelho, má instalação oucolocação em lugares inapropriados para a sua boa conservação, pancadas, actualizações desoftware que não sejão os facilitados pela marca, peças desgastadas pelo seu proprio uso ou porum uso não doméstico ou inadequado, assim como, por manipulação por pessoas ou oficinas deassistência tecnica alheios à nossa empresa.

- Para que a garantía tenha validade, deverá juntar a factura ou tícket de caixa que corrobore/validea aquisição e data de venda deste producto.

Descarte correto deste Produto

Descarte de Equipamentos Elétricos e Eletrônicos - WEEE).
Seu produto foi projetado e fabricado com materiales de alta qualidade e componentes que podem ser reciclados e reutilizados.

Este símbolo significa que equipamentos elétricos e eletrônicos, no fim de sua vida útil, devem ser descartado separadamente do lixo doméstico.

Por favor, descarte esse equipamento em um posto de coleta adequado ou em um centro de reciclagem.

Na União Europeia existem sistemas de coleta separados para produtos elétricos e eletrônicos. Por favor, nos ajude a conservar o meio ambiente em que vivemos!

DECLARAÇÃO DE CONFORMIDADE

Diretiva do Conselho relativamente à qual é declarada conformidade:

Diretiva (1999/5/EC) - R&TTE
Diretiva (2004/108/EC) - EMC
Diretiva (2006/95/EC)-LVD
Diretiva (2011/65/EU) - RoHS

Aplicação das Normas:

EN 55013:2013
EN 55020:2007+A11:2011
EN 61000-3-2:2006+A1:2009+A2:2009
EN 61000-3-3:2013
EN 300 328 V1.8.1(2012-06)
EN 62479:2010
EN 301 489-1 V1.9.2(2011-09)
EN 301 489-17 V2.2.1(2012-09)

Nome do fabricante: **AFEX SUNS, S.A.**

Endereço do fabricante: **c/Metall 6-8, 08110, Montcada i Reixac**

Tipo de equipamento: **Alto-falante portátil**

Comércio: **SUNSTECH**

Modelo n.º: **STBT50**

Nós, abaixo-assinados, pela presente declaramos por nossa exclusiva responsabilidade que o equipamento especificadoestá conforme à Diretiva eàs Normas supra

Local: Barcelona

(Assinatura)

Víctor Planas Bas

(Nome completo)

Data: 7 - Abril - 2016

Diretor-Geral

(Cargo)

RoHS